TK Lighting - Tomasz Krywult
POLAND, 42-202 Częstochowa, ul. Bojemskiego 8D
e-mail: office@tk-lighting.eu, www.tk-lighting.eu

HU

## BIZTONSÁGI UTASÍTÁSOK A LÁMPA TEST HASZNÁLATÁHOZ ÉS BESZERELÉSÉHEZ

A lámpa test megfelel minden Európai Uniós követelménynek, megfelelőségi eljárásnak került alávetésre és megkapta a CE jelölést.
**A lámpatest felszerelését és csatlakoztatását kizárólag elektromos berendezéseknél végzett munkákhoz jogosultsággal rendelkező személy végezheti.**
Tartson be minden, a szerelésre vonatkozó előírást és szabványt a készülék beszerelése alatt.
Minden olyan kár, melynek oka a helytelen beszerelés, nem tartozik a garancia és kártérítés hatáskörébe, cégünk nem vállal felelősséget a helytelen beszerelés és használat következtében létrejött károkért és rongálódásért.
A világítótestek csak a normál páratartalmú, és kb. $t_a = 25°C$ szobahőmérsékletű lakóhelyiségekben szerelhetők be, illetve állíthatók fel. A lámpákat nem lehet nedves felületre, valamint olyan felületekre beszerelni, melyek vezetik az áramot.
Az 1.-5. ábrák, típustól függően illusztrálják, hogyan kell csatlakoztatni a lámpát. A lámpa beszereléséhez használjon tanúsítvánnyal ellátott elágazókockát. Ha a lámpát olyan helyiségbe szereli, ahol fürdőkád és/vagy zuhanykád található, a építési villamoshálózatokra vonatkozó előírásokat kell alkalmazni.
**Figyelem!** Mielőtt elkezdi a beszerelést, kapcsolja ki **a hálózati áramot** a biztosító kicsavarásával vagy lekapcsolásával.

- Az ezzel a szimbólummal ellátott lámpatesteket átlagosan gyúlékony felületekre lehet beszerelni.
- Az ezzel a szimbólummal ellátott lámpatesteket kizárólag nem éghető felületekre szabad szerelni.
- Az ezzel a szimbólummal ellátott lámpatesteket nem szabad hőszigetelő anyaggal letakarni.
- A II. biztonsági kategória azt jelenti, hogy a lámpa dupla védelmi szigeteléssel van ellátva, és a sárga és zöld biztonsági vezetéket nem lehet a világító szerkezethez csatlakoztatni *(lásd 5. ábra)*.
- Az I. biztonsági kategória azt jelenti, hogy a lámpát sárga és zöld kapcsoló vezetékhez vagy földelt aljzathoz csatlakoztatja *(lásd: 1, 2, 3, 4 ábra)*.

**KARBANTARTÁS ÉS TISZTÍTÁS**
A lámpákat csak azok korábbi kikapcsolása és lehülése után lehet tisztítani. Nem kerülhet nedvesség az elektromos csatlakoztatás felületeire, valamint a lámpa villamosáramot vezető részeire. Javasoljuk, hogy csak nedves ruhát használjon. Tisztítás után a lámpát ne csatlakoztassa, míg tökéletesen meg nem szárad.
**Figyelmeztetés!**
A lámpatest elemei használat közben felforrósodnak (megégés veszély). Tilos a világító villanykörtét és az azt körülvevő részeket megérinten i (pl. az üveget vagy reflektort). A szabályozás, a villanykörte cseréje vagy tisztítása előtt várja meg, amíg ezek az elemek elegendő mértékben lehűlnek. A fényforrások amennyiben a lámpatest felszerelésének részét képezik, reklamáció esetén nem csereszabatosak, mivel azokat dekorációs-reklámelemként bocsátjuk rendelkezésükre. A villanykörték cseréjekor különösen ügyeljen rá, hogy az égők megfelelőek legyenek és ugyanolyan felépítésű legyen.
A csereégőknek feltétlenül meg kell felelnie az égő maximális megengedhető teljesítményének (W) és a névleges feszültség értéknek (V).
**Útmutatás:** A lámpa testnek megfelelő távolságra kell lennie a megvilágítandó tárgyaktól, a túlzott felmelegedés elkerülése érdekében.
**A műszaki adatok** a termék címkéjén, valamint a teljesítményt tartalmazó címkéken találhatók.

**KÖRNYEZETVÉDELEMI VONATKOZÁSÚ TÁJÉKOZTATÁS:**
Az elhasznált világítótestek másodlagos nyersanyagnak minősülnek, így háztartási hulladékgyűjtőkbe nem dobhatók be, mert azok emberi egészségre, környezetre káros és életveszélyes hatóanyagot tartalmazhatnak.
Az elektromos és elektronikus berendezések hulladékairól szóló 2012/19/EK irányelvnek megfelelően a felhasználó köteles az elhasznált világítótestet az erre kijelölt hulladékgyűjtőkbe leadni, hogy hozzájáruljon a természeti környezet védelméhez.

**AZ ALJZATHOZ ÁLLANDÓ JELLEGGEL SZERELT LÁMPATESTEK SZERELÉSI ÚTMUTATÓJA**
1. Kapcsolja ki a **hálózati feszültséget ~230V** a biztosíték kicsavarásával vagy kikapcsolásával.
2. Fúrjon lyukakat az aljzatban és helyezze be a tipliket vagy az akasztókat.
3. Akassza fel vagy csavarozza fel a világítótestet az aljzathoz.
4. Csatlakoztassa a villamosvezetékeket az elosztókockához.
5. Csavarja be az égőt vagy égőket.
6. Kapcsolja be a hálózati feszültséget.

**MOZGATHATÓ VILÁGÍTÓTESTEK SZERELÉSI ÚTMUTATÓJA (ÉJJELI, ASZTALI, PADLÓ LÁMPÁK)**
1. Csavarja be az égőt vagy égőket.
2. Csatlakoztassa az áramellátó vezetéket az csatlakozóaljzathoz.

A mozgatható világítótest hozzátoldott kapcsolóval felszerelt csatlakozó vezetékkel van ellátva.
A testek nem cserélhető Z típusú vezetékekkel vannak ellátva. A vezeték (külső – lágy vagy belső) önállóan végzett cseréje tilos. Az minden esetben visszafordíthatatlan változásokat okoz a rendeltetésszerű használatban és ezáltal nem megfelelő felhasználást és veszélyt jelent a felhasználók számára. A vezeték sérülése esetén a lámpatest használatát abba kell hagyni és meg kell semmisíteni.
Nem megengedett a lámpatest hordozása, mozgatása vagy az elektromos hálózati aljzatból történő kihúzása a csatlakozó kábelnél fogva.
**A gyártó (szállító) nem vállal semmilyen felelősséget a világítótest nem megfelelő használatából eredő sérülésekért és károkért.**

| | |
|---|---|
| L2 | Feszültség alatti vezeték (fázis) |
| L1 | Feszültség alatti vezeték (fázis) |
| N | Nullás vezeték (kék) |
| PE | Földelt vezeték (sárga/zöld) |
| | I. érintésvédelmi osztály Védővezetékes lámpatest Védővezeték - jelölés |
| | II. érintésvédelmi osztály Védővezeték nélküli lámpatest II. érintésvédelmi osztály - jelölés |
| | F – jelölés Normálisan éghető felületeken rögzíthető (lásd az útmutatót) |
| | Jelölés Nem éghető felületeken rögzíthető (lásd az útmutatót) |
| | Jelölés Nem szabad hőszigetelő anyaggal letakarni (lásd az útmutatót) |
| | A megvilágított felülettől való minimális távolság (lásd az útmutatót) |
| | Hálózati csatlakozás a ház oldalán |
| | Hálózati csatlakozás a lámpa oldalán |
| | A törött lámpabúrát ki kell cserélni |

TK Lighting - Tomasz Krywult
POLAND, 42-202 Częstochowa, ul. Bojemskiego 8D
e-mail: office@tk-lighting.eu, www.tk-lighting.eu

F

## CONSIGNES DE SÉCURITE PENDANT LE MONTAGE ET L'UTILISATION DES LUMINAIRES

Le luminaire que vous venez d'acquérir satisfait entièrement aux normes de l'Union européenne ; il a fait l'objet d'une évaluation de conformité certifiée par un marquage CE. **L'installation et la connexion des luminaires ne peuvent être exécutées que par le personnel autorisé à effectuer l'installation des équipements électriques.** Durant l'installation veuillez respecter les réglementations et les normes en vigueur. Les dommages résultant d'un montage impropre ne seront pas reconnus comme réclamations de garantie et nous ne pouvons être tenus responsables des conséquences de ces dommages. Les luminaires doivent être montés ou installés uniquement dans des locaux habitables, à un taux d'humidité normal et dont la température intérieure est d'environ $t_a = 25°C$. Veuillez ne pas monter les luminaires sur un support humide ou de bonne conductivité. Le raccordement se fait selon les dessins 1 à 5 suivant le type de l'appareil d'éclairage. Pour le montage du luminaire veuillez utiliser un domino certifié. Si l'installation des luminaires est effectuée dans des pièces contenant une baignoire et/ou une douche, veuillez vous conformer aux règlements et lois en vigueur relatives aux installations électriques.
**Attention!** Avant tout commencement des travaux de montage veuillez mettre le **circuit hors-tension du réseau** en dévissant ou en déclenchant le coupe-circuit.

- Les luminaires marqués par ce symbole peuvent être montés sur des supports normalement inflammables.
- Les luminaires marqués par ce symbole ne peuvent être installés que sur des supports non-inflammables.
- Lorsque les luminaires sont marqués de ce symbole, il est interdit de les couvrir d'un matériau thermo-isolant.
- La protection de la classe 2 signifie que le luminaire possède une double isolation de protection et le conducteur de protection (l'âme conductrice jaune- verte) ne peut pas être branché au luminaire (*Voir dessin 5*).
- La protection de la classe 1 signifie que le luminaire doit être branché à l'aide d'un conducteur de protection (l'âme conductrice jaune-verte) à un conducteur ou à une borne de terre. (*Voir dessins 1, 2, 3, 4*).

**ENTRETIEN ET NETTOYAGE**
Les luminaires ne peuvent être nettoyés qu'après la mise hors-circuit et un refroidissement lent préalables. Il ne faut pas permettre que l'humidité pénètre aux lieux de raccordement de la lampe ou aux parties conductrices du courant électrique. Nous recommandons l'usage exclusif d'un torchon humide. Après le nettoyage veuillez laisser sécher complètement l'appareil sans le brancher.
**Attention!**
Les éléments du luminaire chauffent fortement durant leur utilisation (danger de brûlure). Il est absolument interdit de toucher l'ampoule ou les éléments entourant l'ampoule du luminaire allumé (p.ex. le verre ou le réflecteur). Avant tout réglage, nettoyage ou changement de l'ampoule veuillez attendre le refroidissement suffisant de ces éléments. Les sources de lumière faisant partie de l'équipement du luminaire ne peuvent pas être remplacées en cas de réclamations car elles sont offertes en supplément comme élément de décoration et de publicité. Lors du changement des ampoules veuillez porter une attention particulière à leur conformité et si elles possèdent la même construction. Doivent être strictement conformes: la puissance maximale autorisée de l'ampoule (W), ainsi que sa tension nominale (V).
**Indication:** Les luminaires peuvent être utilisés uniquement en respectant la distance appropriée des objets éclairés, n'entraînant pas leur réchauffement excessif.
**Les caractéristiques techniques** se trouvent sur l'étiquette du produit ainsi que sur l'étiquette d'information sur la puissance.

**INFORMATIONS RELATIVES À LA PROTECTION DE L'ENVIRONNEMENT:**
Les luminaires sont des produits finis – il est interdit de les jeter dans les bacs à ordures ménagères, puisqu'ils peuvent contenir des substances dangereuses pour la vie ou la santé humaines ainsi que pour l'environnement. Conformément à la directive 2012/19/UE l'utilisateur est tenu de ramener les luminaires usagés aux points de dépôt des appareils usagés, en contribuant ainsi à la protection de l'environnement.

**INSTRUCTION DE MONTAGE DES LUMINAIRES INSTALLÉS D'UNE MANIÈRE FIXE À UN SUPPORT**
1. Déconnecter **l'alimentation au réseau ~230V** en déconnectant le coupe-circuit.
2. Percer les ouvertures dans le support et installer les chevilles ou le support du luminaire.
3. Suspendre ou visser le luminaire au support.
4. Connecter les conducteurs à la cosse de connexion.
5. Installer l'ampoule ou les ampoules.
6. Mettre le réseau sous tension.

**INSTRUCTION DE MONTAGE DES LUMINAIRES MOBILES (LAMPE DE NUIT, DE BUREAU, DE SOL)**
1. Installer l'ampoule ou les ampoules.
2. Connecter le câble d'alimentation de l'adaptateur à la prise électrique.

Le luminaire mobile est équipé d'un câble avec interrupteur intégré.
Les luminaires sont équipés des conducteurs non-remplaçables de type Z. Le remplacement individuel d'un conducteur (extérieur– flexible ou intérieure) est strictement interdit. Cela entraine toujours des changements irréversibles par rapport au fonctionnement prévu et par conséquent, peut provoquer une mauvaise exploitation et un risque pour les utilisateurs. En cas d'endommagement du conducteur, le luminaire doit être retiré de l'usage et détruit. Il est strictement interdit de déplacer, de bouger le luminaire ou de déconnecter la fiche de contact de la prise électrique en manipulant le câble de connexion.
**Le fabricant (fournisseur) n'est pas responsable des blessures et dommages qui pourraient résulter d'un usage non conforme du luminaire.**

| | |
|---|---|
| L2 | Conducteur d'électricité (phase) |
| L1 | Conducteur d'électricité (phase) |
| N | Conducteur neutre bleu |
| PE | Conducteur de protection (jaune/vert) |
| | Classe de protection 1 : Luminaire avec un conducteur de protection. Symbole du conducteur de protection |
| | Classe de protection 2 : Luminaire sans conducteur de protection. Symbole de protection de classe de protection 2 |
| | Symbole F - Convient à une installation sur les surfaces normalement inflammables (voir l'indication) |
| | Symbole - La lampe doit être installée sur des supports non-inflammables (voir l'indication) |
| | Symbole - interdiction de couvrir d'un matériau thermo-isolant (voir les indications |
| | Distance minimum à respecter avec les objets éclairés (voir l'indication) |
| | Symbole - Raccordement au réseau côté maison |
| | Symbole - Raccordement au réseau côté luminaire |
| | Toute vasque de protection cassée doit être échangée |

TK Lighting - Tomasz Krywult
POLAND, 42-202 Częstochowa, ul. Bojemskiego 8D
e-mail: office@tk-lighting.eu, www.tk-lighting.eu

BG

## УКАЗАНИЯ ЗА БЕЗОПАСНОСТ ПРИ МОНТИРАНЕ И УПОТРЕБА НА ОСВЕТИТЕЛНО ТЯЛО

Закупеното от Вас осветително тяло съответства на всички изисквания на Европейския съюз и е започната процедура за оценка на съответствията и маркировка на CE. **Инсталирането и електрическите съединения на устройството следва да бъдат извършени само от квалифицирани електротехници.** При монтажа на устройството трябва да се спазват всички действащи правила и стандарти. Всякакви щети, които са следствие на неправилен монтаж, няма да бъдат признати като претенции по гаранцията и ние по никакъв начин не носим отговорност за последствията от такива щети. Осветителните тела трябва да се монтират само в жилищни помещения с нормална влажност и температура на околната среда около $t_a = 25°C$. Лампите не трябва да бъдат монтирани върху влажни повърхности или повърхности с добра електропроводимост. Схемите 1-5 показват как да се свърже лампата в зависимост от вида й. За монтажа на лампата трябва да се използват само сертифицирани свързващи елементи. За инсталиране на осветителното тяло трябва да използвате сертифицирана разпределителна кутия. Ако лампата се инсталира в помещения с вана и/или душ трябва да се спазват нормите и изискванията свързани със строителните електрически инсталации.
**Внимание!** Преди да започнете монтажа, **изключете електрозахранването**, като свалите или изключите електрическия предпазител.

- Лампи с този символ могат да бъдат инсталирани върху нормално горими повърхности.
- Лампи с този символ могат да се инсталират само върху негорими повърхности.
- Лампи с този символ не трябва да се покриват с термоизолационен материал.
- Клас на защита II означава, че лампата има двойна защитна изолация и проводниците със зелена и жълта изолация не могат да бъдат свързвани към осветителното тяло (*вижте фиг. 5*).
- Клас на защита I означава, че лампата трябва да бъде свързана с проводниците с жълта и зелена изолация към заземителен проводник или извод (*вижте фиг. 1, 2, 3, 4*).

**ПОДДРЪЖКА И ПОЧИСТВАНЕ**
Лампите могат да бъдат почиствани само след като са били изключени и са изстинали. От съществена важност е да не попада влага в местата на свързване или по електропроводящите части. Препоръчва се да се използва само влажна кърпа. След почистване лампата не трябва да бъде включвана преди да е изсъхнала напълно.
**Внимание!**
Някои части на лампата се нагряват значително по време на работа (опасност от изгаряне). Забранява се докосването на крушката и на частите в близост до нея, докато тя свети (например стъклената част). Преди регулиране, почистване или смяна на крушката, трябва да се изчака докато всички части изстинат достатъчно. Източниците на светлина, които са в комплекта с лампатане подлежат на подмяна в случай на рекламация, тъй като те са добавяни като рекламно-декоративен елемент. При смяна на крушките се уверете, че новите крушки са от същия вид и размер. Новите крушки трябва задължително да са със същата максимална мощност (W) и номинално напрежение (V ).
**Указание:** Лампата може да се използва само на достатъчно разстояние от осветяваните предмети, за да се избегне тяхното прекомерно нагряване.
**Техническите данни** са показани върху етикета на продукта и върху етикетите, съдържащи информация за мощността.

**ИНФОРМАЦИЯ ОТНОСНО ОПАЗВАНЕТО НА ОКОЛНАТА СРЕДА:**
Изхабените осветителни тела са вторични суровини – не могат да се изхвърлят в резервоарите за домашни отпадъци, могат да съдържат субстанции, опасни за здравето и човешкия живот, а също така за околната среда. Съгласно директива WEEE 2012/19/EC, потребителят е задължен да предаде осветителното тяло в пункт за вторични суровини за съответното оборудване, което ще предпази околната среда.

**ИНСТРУКЦИЯ ЗА СТАЦИОНАРЕН МОНТАЖ НА ОСВЕТИТЕЛНИ ТЕЛА**
1. Изключете **напрежението в електрическата мрежа ~230V** чрез отвиване или изключване на предпазителя.
2. Пробийте отвори в повърхността за монтаж и монтирайте дюбели или закачалки.
3. Осветителното тяло следва да се закачи или да се прикрепи с винтове към повърхността.
4. Свържете инсталационните кабели към клемния блок.
5. Монтирайте крушка или крушки.
6. Включете напрежението в мрежата.

**ИНСТРУКЦИЯ ЗА МОНТАЖ НА ПРЕНОСИМИ ОСВЕТИТЕЛНИ ТЕЛА (НОЩНИ ЛАМПИ, ЛАМПИ ЗА БЮРО, ПОДОВИ ЛАМПИ)**
1. Монтирайте крушка или крушки.
2. Свържете захранващия кабел към електрическия контакт.

Преносимото осветително тяло е снабдено със захранващ кабел, върху който е монтиран изключвател. Снабдено е също така с неподлежащи на подмяна кабели тип Z. Забранено е самостоятелното извършване на подмяна на кабела (външен - гъвкав или вътрешен). Такава подмяна винаги води до непоправими промени в предвиденото функциониране и поради това може да доведе до неправилна експлоатация и да създаде опасност за потребителите. В случай на повреда на кабела осветителното тяло следва да бъде спряно от експлоатация и унищожено. Изключването, пренасянето и преместването на осветителното тяло чрез теглене на кабела е недопустимо.
**Производителят (дистрибуторът) не носи никаква отговорност за наранявания и щети, възникнали в резултат на неправилна експлоатация на осветителното тяло.**

| | |
|---|---|
| L2 | Проводник (фаза) |
| L1 | Проводник (фаза) |
| N | Заземителен проводник (нула) (син) |
| PE | Заземителен проводник (жълто/зелено) |
| | Клас на защита I Тяло със заземителен проводник Заземителен проводник - символ |
| | Клас на защита II Тяло без заземителен проводник Клас на защита II - символ |
| | Знак F, Подходящи за инсталация върху нормално горими повърхности (вижте спецификацията) |
| | Символ: Подходящи за инсталация върху негорими повърхности (вижте спецификацията) |
| | Символът не трябва да се покрива с термоизолационен материал (вижте спецификацията) |
| | Минимално безопасно разстояние до осветяваните предмети (вижте спецификацията) |
| | Символ за свързване към мрежата, помещение |
| | Символ за свързване към мрежата, лампа |
| | Подменете стъклени защитен абажур, ако е счупен |

TK Lighting - Tomasz Krywult
POLAND, 42-202 Częstochowa, ul. Bojemskiego 8D
e-mail: office@tk-lighting.eu, www.tk-lighting.eu

HR

## SIGURNOSNE UPUTE ZA MONTAŽU I UPORABU SVJETILJKI

Vaša kupljena svjetiljka potpuno odgovara zahtjevima Europske unije, podvrgnuta je proceduri ocjene usuglašenosti i označena znakom CE.
**Ugradnju i priključak svjetiljke može obavljati isključivo osoba ovlaštena za rad na električnoj opremi.**
Tijekom ugradnje treba se pridržavati obavezujućih propisa i standarda.
Štete nastale zbog neodgovarajuće montaže neće biti obuhvaćene jamstvom, pa za posljedice takvih šteta nećemo snositi nikakvu odgovornost.
Svjetiljke treba montirati, odnosno postavljati isključivo u prostorijama normalne vlažnosti i temperature okoliša oko $t_a = 25°C$.
Svjetiljke se ne smiju montirati na vlažnim površinama i površinama koje dobro provode elektricitet.
Priključivanje svjetiljke obavlja se kao što je pokazano na crtežima od 1 do 5 ovisno o tipu svjetiljke.
Za montažu svjetiljke treba koristiti atestirani priključni terminal.
Ako se svjetiljka instalira u prostorijama s kadom i/ili tuš kabinom, treba se pridržavati propisa koji se odnose na električne instalacije u građevinarstvu.
**Upozorenje!** Prije početka montažnih radova, treba isključiti **mrežni napon** odvijanjem ili isključivanjem osigurača.

- Svjetiljke označene tim znakom mogu se pričvrstiti na normalno zapaljivim površinama (vidi smjernice).
- Svjetiljke označene tim simbolom mogu se pričvrstiti isključivo na nezapaljive podloge.
- Svjetiljke označe tim simbolom ne smiju se prekrivati termoizolacijskim materijalom.
- Zaštitna klasa II označava da svjetiljka ima dvostruku zaštitnu izolaciju, a žuto-zelena zaštitna žica ne može biti spojena na svjetiljku (*vidi: crtež 5*)
- Zaštitna klasa I označava da svjetiljka mora biti priključena preko zaštitne (žuto-zelena) žice ili preko priključka za uzemljenje (*vidi crtež. 1, 2, 3, 4*).

**ODRŽAVANJE I ČIŠĆENJE**
Svjetiljke se mogu čistiti tek nakon što se prethodno isključe i ohlade. Ne smije se dopustiti da vlaga dođe na mjesto priključivanja ili na električni kabel. Preporučamo da se za čišćenje koristi samo vlažna krpa. Nakon čišćenja, svjetiljku treba ostaviti neuključenu da se potpuno osuši.
**Upozorenje!**
Dijelovi svjetiljke tijekom rada se pregrijavaju (opasnost od opeklina). Ni u kom slučaju nije dozvoljeno dodirivati žarulju ili dio lampe oko žarulje dok svjetiljka svijetli (npr. staklo ili reflektor). Prije podešavanja, čišćenja ili promjene žarulje, treba sačekati da se dijelovi dovoljno ohlade. Izvori svjetla, ako su uključeni u opremu svjetiljke, ne podliježu zamjeni u slučaju reklamacije, pošto se dodaju uz svjetiljku kao dekorativno promidžbeni elementi. Tijekom promjene žarulje, treba obratiti posebnu pažnju da budu zamijenjene s odgovarajućim koje imaju istu snagu i oblik. Apsolutno mora odgovarati dopuštena snaga žarulje (W) i nazivni napon (V).
**Napomena:** Svjetiljka se može koristiti samo uz zadržavanje potrebne udaljenosti od predmeta koje osvjetljava, a da pri tom ne uzrokuje njihovo pregrijavanje.
**Tehnički podaci:** Nalaze se na naljepnici proizvoda i naljepnicama s informacijom o snazi svjetiljke.

**INFORMACIJE O ZAŠTITI OKOLIŠA:**
Istrošene svjetiljke spadaju u sekundarne sirovine pa se ne smiju bacati u spremnike za kućni otpad. Mogu sadržavati tvari opasne za zdravlje i život ljudi i biti opasne za okoliš. U skladu s direktivom WEEE 2012/19/EC korisnik je obavezan predati svjetiljke na mjesto za sakupljanje istrošene opreme, što doprnosi zaštiti prirodnog okoliša.

**UPUSTVO ZA MONTAŽU SVJETILJKE KOJA SE MONTIRA NA PODLOGU**
1. Isključiti **mrežni napon ~230 V** odvijanjem ili isključivanja osigurača.
2. Izbušiti otvor u podlozi i postaviti sidra ili vješalice.
3. Objesiti ili pričvrstiti svjetiljku na podlogu.
4. Spojiti žice na priključni terminal.
5. Uvrnuti žarulju ili žarulje.
6. Uključiti mrežni napon.

**UPUSTVO ZA MONTAŽU PRENOSNIH SVJETILJKI (NOĆNE, STOLNE, PODNE)**
1. Zavrnuti žarulju ili žarulje.
2. Priključiti kabel na gnijezdo napajanja.

Prijenosna svjetiljka je opremljena priključnim kabelom s ugrađenim prekidačem.
Svjetiljke su opremljene kabelom tipa Z koji ne podliježe zamjeni. Samostalna zamjena kabela (vanjskog–fleksibilog ili unutarnjeg) je zabranjena. To uvijek uzrokuje nepovratne promjene funkcionalnih postavki, a zatim može uzrokovati nepravilnost u radu i opasnost za korisnika. U slučaju oštećenja kabela svjetiljku treba prestati koristiti i odbaciti.
Nije dozvoljeno prenošenje, premještanje, isključivanje iz električne utičnice vukući za priključni kabel.
**Proizvođač (dobavljač) ne snosi nikakvu odgovornost za ozljede i štete koje mogu nastati kao posljedica nepravilnog korištenja svjetiljke.**

| | |
|---|---|
| L2 | Žica napajanja crna (faza) |
| L1 | Žica napajanja smeđa (faza) |
| N | Žica neutralna plava (nula) |
| PE | Zaštitna žica (žuto zelena) |
| | Klasa zaštite I -Svjetiljka sa zaštitnom žicom Klasa zaštite - simbol |
| | Klasa zaštite II- Svjetiljka bez zaštitne žice. Klasa zaštite II - simbol |
| | F - simbol: Pogodno za montažu na normalno zapaljive površine (vidi napomenu) |
| | Simbol: Pogodno zamontažu na negorivim površinama (vidi napomenu) |
| | Svjetiljke označene tim simbolom ne smiju se pokrivati termoizlacijskim materijalom |
| | Minimalna udaljenost od osvjetljavanih objekata (vidi napomenu) |
| | Simbol: Priključak na mrežu od strane kuće |
| | Simbol: Priključak mreže od strane svjetiljke |
| | Zamijeniti oštećeni zaštitni stakleni poklopac |

TK Lighting - Tomasz Krywult
POLAND, 42-202 Częstochowa, ul. Bojemskiego 8D
e-mail: office@tk-lighting.eu, www.tk-lighting.eu

GR

## ΠΛΗΡΟΦΟΡΙΕΣ ΑΣΦΑΛΕΙΑΣ ΣΧΕΤΙΚΑ ΜΕ ΤΗΝ ΕΓΚΑΤΑΣΤΑΣΗ ΚΑΙ ΤΗ ΧΡΗΣΗ ΦΩΤΙΣΤΙΚΩΝ ΣΩΜΑΤΩΝ

Το αγορασμένο φωτιστικό συμμορφώνεται με όλες τις απαιτήσεις της Ευρωπαϊκής Ένωσης, έχει υποβληθεί στη σχετική διαδικασία αξιολόγησης της συμμόρφωσης και φέρει τη σήμανση CE. **Την εγκατάσταση και τη σύνδεση του φωτιστικού μπορεί να εκτελούν μόνο πρόσωπα που κατέχουν τη σχετική άδεια εργασίας επί ηλεκτρικών εγκαταστάσεων.**
Κατά τη διαδικασία της εγκατάστασης πρέπει να τηρούνται οι ισχύοντες νόμοι και τα πρότυπα. Ζημιές που προκύψουν από ακατάλληλη εγκατάσταση δεν θα θεωρούνται αξιώσεις εγγύησης, και σε καμία περίπτωση δεν φέρουμε ευθύνη για τις συνέπειες τους. Τα φωτιστικά σώματα πρέπει να εγκαθίστανται ή να τοποθετούνται μόνο σε χώρους κατοικίας με κανονική υγρασία και θερμοκρασία περιβάλλοντος περίπου $t_a = 25°C$. Τα φωτιστικά δεν πρέπει να εγκαθίστανται σε βρεγμένες επιφάνειες ή σε επιφάνειες με καλή αγωγιμότητα. Οι εικόνες 1-5 δείχνουν τον τρόπο σύνδεσης φωτιστικού ανάλογα με τον τύπο του.
Για την εγκατάσταση του φωτιστικού πρέπει να χρησιμοποιήσετε μια πιστοποιημένη πλακέτα σύνδεσης.
Σε περίπτωση που τα φωτιστικά σώματα τοποθετούνται σε χώρο όπου υπάρχει μπανιέρα ή/και ντουζιέρα πρέπει να τηρηθούν οι κανόνες που αφο-ρούν τις οικιακές ηλεκτρικές εγκαταστάσεις.
**Προσοχή!** Προτού ξεκινήσετε την εγκατάσταση πρέπει **να διακόψετε την παροχή ρεύματος**, αφαιρώντας ή απενεργοποιώντας την ηλεκτρική ασφάλεια.

- Τα φωτιστικά που φέρουν αυτή τη σήμανση μπορούν να εγκαθίστανται σε επιφάνειες κανονικά εύφλεκτες.
- Τα φωτιστικά που φέρουν αυτή τη σήμανση επιτρέπεται να εγκαθίστανται μόνο σε μη εύφλεκτες επιφάνειες.
- Τα φωτιστικά σώματα που φέρουν αυτή τη σήμανση απαγορεύεται να καλύπτονται με θερμομονωτικό υλικό.
- Η κλάση προστασίας II σημαίνει ότι το φωτιστικό διαθέτει μια διπλή μόνωση προστασίας, ενώ το καλώδιο γείωσης (κίτρινο-πράσινο) δεν μπορεί να συνδεθεί με το φωτιστικό (*βλ. εικ. 5*).
- Η κλάση προστασίας I σημαίνει ότι το φωτιστικό πρέπει να συνδεθεί μέσω καλωδίου γείωσης (κίτρινο-πράσινο) στο καλώδιο ή στον ακροδέκτη της γείωσης (*βλ. εικ. 1, 2, 3, 4*).

**ΣΥΝΤΉΡΗΣΗ ΚΑΙ ΚΑΘΆΡΙΣΜΑ**
Το φωτιστικό μπορεί να καθαρίζεται αφότου έχει ενεργοποιηθεί και κρυώσει. Μην αφήνετε την υγρασία να εμφανίζεται στα σημεία σύνδεσης και στα αγώγιμα μέρη. Συνιστούμε τη χρήση μόνο υγρού πανιού. Μετά τον καθαρισμό το φωτιστικό πρέπει να παραμένει απενεργοποιημένο μέχρι να στεγνώσει εντελώς.
**Προσοχή!**
Τα εξαρτήματα των φωτιστικών σωμάτων θερμαίνονται κατά τη διάρκεια της λειτουργίας (κίνδυνος εγκαύματος). Απαγορεύεται να αγγίζετε τον λαμπτήρα ή οία μέρη βρίσκονται γύρω από τον αναμμένο λαμπτήρα (πχ. γυαλί ή ανακλαστήρας). Πριν προβείτε στη ρύθμιση, τον καθαρισμό ή την αλλαγή λαμπτήρα πρέπει να περιμένετε μέχρι τα εξρτήματα να κρυώσουν αρκετά. Οι φωτεινές πηγές, εάν περιλαμβάνονται στον εξοπλισμό του φωτιστικού, δεν αντικαθίστανται σε περίπτωση χρήσης αξιώσεων εγγύησης, διότι προσφέρονται ως προϊόν διακοσμητικό και διαφημιστικό. Κατά την αλλαγή λαμπτήρων πρέπει να ελέγχετε εάν οι καινούριοι λαμπτήρες είναι κατάλληλοι και εάν έχουν την ίδια κατασκευή. Οπωσδήποτε πρέπει να συμφωνούν: η μέγιστη επιτρεπόμενη ισχύς λαμπτήρα (W) και η ονομαστική τάση του (V).
**Οδηγία:** Τα φωτιστικά μπορούν να χρησιμοποιούνται μόνο όταν αντικείμενα που φωτίζονται βρίσκονται σε επαρκή απόσταση προκειμένου να αποφευχθεί η υπερβολική τους θέρμανση.
**Τα τεχνικά στοιχεία** βρίσκονται στην ετικέτα του προϊόντος και στις ετικέτες που παρέχουν τις πληροφορίες σχετικά με την ισχύ.

**ΠΛΗΡΟΦΟΡΊΕΣ ΣΧΕΤΙΚΆ ΜΕ ΤΗΝ ΠΡΟΣΤΑΣΊΑ ΠΕΡΙΒΆΛΛΟΝΤΟΣ:**
Τα χρησιμοποιημένα φωτιστικά αποτελούν ανακυκλώσιμο υλικό - απαγορεύεται η τοποθέτησή τους σε κάδους με οικιακά απορρίμματα, διότι μπορούν να περιέχουν ουσίες επικίνδυνες για την ανθρώπινη υγεία και ζωή καθώς και το περιβάλλον. Σύμφωνα με την οδηγία (WEEE) 2012/19/ΕΚ ο χρήστης είναι υποχρεωμένος να παραδώσει τα χρησιμοποιημένα φωτιστικά σε σημείο συλλογής χρησιμοποιημένου εξοπλισμού, συμβάλλοντας με αυτόν τον τρόπο στην προστασία φυσικού περιβάλλοντος.

**ΟΔΗΓΙΕΣ ΣΗΝΑΡΜΟΛΟΓΗΣΗΣ ΦΩΤΙΣΤΙΚΩΝ ΠΟΥ ΣΤΕΡΕΩΝΟΝΤΑΙ ΜΟΝΙΜΑ ΣΤΗ ΒΑΣΗ**
1. Απενεργοποιήστε **τη τάση δικτύου ~230V**, αφαιρώντας ή απενεργοποιώντας την κατάλληλη ασφάλεια.
2. Τρυπήστε τη βάση και εισάγετε τα βύσματα ή κρεμάστρες.
3. Κρεμάστε ή βιδώστε το φωτιστικό στη βάση.
4. Συνδέστε τα καλώδια εγκατάστασης στην πλακέτα σύνδεσης.
5. Βιδώστε λαμπτήρα ή λαμπτήρες.
6. Ενεργοποιήστε την τάση.

**ΟΔΗΓΙΕΣ ΕΓΚΑΤΑΣΤΑΣΗΣ ΦΩΡΗΤΩΝ ΦΩΤΙΣΤΙΚΩΝ ΣΩΜΑΤΩΝ (ΛΑΜΠΕΣ ΝΥΧΤΑΣ, ΓΡΑΦΕΙΟΥ, ΔΑΠΕΔΟΥ)**
1. Βιδώστε λαμπτήρα ή λαμπτήρες.
2. Συνδέστε το καλώδιο ρεύματος σε μια πρίζα.

Το φορητό φωτιστικό είναι εξοπλισμένο με καλώδιο σύνδεσης με ενσωματωμένο διακόπτη.
Τα φωτιστικά σώματα είναι εξοπλισμένα με καλώδια που δεν αντικαθίστανται (σύνδεση Z). Απαγορεύεται να αλλάζετε μόνοι σας το καλώδιο (εξωτερικό - ελαστικό ή εσωτερικό). Αυτή η διαδικασία πάντα προκαλεί αμετάτρεπτες αλλαγές στα λειτουργικά χαρακτηριστικά και ως συνέπεια μπορεί να προκαλέσει την μη σωστή χρήση της συσκευής και κίνδυνο για τους χρήστες. Σε περίπτωση βλάβης του καλωδίου πρέπει να σταματήσετε να χρησιμοποιείτε το φωτιστικό και να το καταστρέψετε.
Απαγορεύεται η μεταφορά, η μετατόπιση και η αποσύνδεση του φις από την πρίζα με το τράβηγμα του καλωδίου σύνδεσης.
**Ο κατασκευαστής (προμηθευτής) δεν φέρει καμία ευθύνη για βλάβες και ζημιές, που μπορούν να προκύψουν λόγω της ακατάλληλης χρήσης του φωτιστικού.**

| | |
|---|---|
| L2 | Μαύρο καλώδιο ρεύματος (φάση) |
| L1 | Καφέ καλώδιο ρεύματος (φάση) |
| N | Μπλε καλώδιο (ουδέτερο) |
| PE | Καλώδιο γείωσης (κίτρινο-πράσινο) |
| | Κλάση προστασίας I Φωτιστικό με καλώδιο γείωσης (PE). Καλώδιο γείωσης - σύμβολο |
| | Κλάση προστασίας II Φωτιστικό χωρίς καλώδιο γείωσης (PE). Κλάση προστασίας II - σύμβολο |
| | F – σύμβολο: Κατάλληλο για τοποθέτηση πάνω σε επιφάνειες που είναι κανονικά εύφλεκτες (βλ. οδηγία) |
| | Σύμβολο: Κατάλληλο για τοποθέτηση πάνω σε επιφάνειες που είναι μην εύφλεκτες (βλ. οδηγία) |
| | Σύμβολο: Απαγορεύεται η κάλυψη με θερμομονωτικό υλικό (βλέπε οδηγία) |
| | Ελάχιστη απόσταση από τα φωτιζόμενα αντικείμενα (βλ. οδηγία) |
| | Σύμβολο: Σύνδεση με το ηλεκτρικό δίκτυο από την πλευρά σπιτιού |
| | Σύμβολο: Σύνδεση με το ηλεκτρικό δίκτυο από την πλευρά του φωτιστικού |
| | Αντικαταστήστε ραγισμένο γυάλινο προστατευτικό |

TK Lighting - Tomasz Krywult
POLAND, 42-202 Częstochowa, ul. Bojemskiego 8D
e-mail: office@tk-lighting.eu, www.tk-lighting.eu

E

## INSTRUCCIONES DE SEGURIDAD PARA LA INSTALACIÓN Y USO DE ACCESORIOS DE ILUMINACIÓN

Los accesorios de iluminación cumplen con todos los requisitos de la Unión Europea y en particular con la normativa CE.
**Recomendamos que las conexiones y la instalación sean realizadas por personal cualificado**.
La instalación deberá ser ejecutada únicamente por personal autorizado a ejecutar las obras eléctricas.
Al instalar el dispositivo deberá respetar todas las leyes y normas aplicables.
La garantía no reconocerá ninguna reclamación que sea el resultado de daños debidos a una instalación incorrecta, no asumiendo ninguna responsabilidad por nuestra parte por las consecuencias de dichos daños.
Montar los apliques o colocarlos en espacios destinados que se caracterizan por una humedad normal y temperatura aproximada $t_a = 25°C$.
No se deberán colocar sobre superficies húmedas o superficies que tengan una buena conductividad.
Los dibujos 1-5 muestran la forma de conectar la lámpara dependiendo de su tipo. Para la instalación de las lámparas deberá utilizar un bloque de conexiones homologado.
**¡Advertencia!** Antes de comenzar la instalación deberá **cortar la alimentación eléctrica** desconectando los automáticos.

- Las lámparas con este símbolo se pueden instalar sobre superficies con un índice de combustión normal.
- Las lámparas con este símbolo se pueden instalar solamente sobre superficies no inflamables.
- Las lámparas marcadas con este símbolo no pueden cubrirse con material termoaislante.
- La protección de clase II significa que la lámpara tiene un aislamiento protector doble. El cable de masa verde y amarillo no se puede conectar al accesorio de iluminación (*vea la figura 5*).
- La protección de clase I significa que la lámpara debe conectarse con el cable de masa amarillo y verde a tierra (*vea las figuras 1, 2, 3 y 4*).

**MANTENIMIENTO Y LIMPIEZA**
Las lámparas se pueden limpiar solamente después de que se hayan apagado y cuando hayan enfriado. Resulta fundamental que la humedad no entre en los lugares,  dónde se han conectado las lámparas o en las partes que conducen la electricidad. Recomendamos usar solo un paño húmedo. Después de la limpieza, no se deberá volver a conectar la lámpara hasta que esté completamente seca.

**Advertencia!**
Algunas partes de la lámpara se calientan considerablemente mientras se usan (riesgo de quemaduras). Está prohibido tocar la bombilla y las partes que la rodean, mientras la lámpara está encendida (por ejemplo, vidrio o luz). Antes de ajustar, limpiar o sustituir una bombilla, deberá esperar hasta que las partes calientes se hayan enfriado suficientemente. Las fuentes de luz montadas como accesorios, no están sujetas a reclamación, puesto que son un mero elemento decorativo.  Al cambiar las bombillas, deberá comprobar si son las mismas y si tienen la misma estructura. Es preciso que se ajusten absolutamente a la potencia (W) máxima admitida de la bombilla y su tensión nominal (V).
**Guía:** La lámpara debe guardar una distancia suficiente con los objetos iluminados, para evitar calentarlos demasiado.
En la etiqueta del producto se facilitan **datos técnicos**, así como en las etiquetas de información de la corriente.

**INFORMACIÓN SOBRE LA PROTECCIÓN DEL MEDIO AMBIENTE:**
Los apliques usados son materiales destinados a ser reciclados, no se pueden tirar a la basura orgánica porque pueden contener las substancias peligrosas para la salud y la vida humana y para el medio ambiente. De acuerdo con el reglamento CEEE 2012/09/UE, el usuario está obligado a devolver los componentes usados al punto de reciclaje lo que contribuirá a la protección del medio ambiente.

**MANUAL DE INSTALACIÓN DE ACCESORIOS DE ILUMINACIÓN FIJADOS AL SUELO**
1. Apagar la **tensión ~230V** por medio de apagado de fusible.
2. Taladrar orificios en el suelo y colocar los ganchos o anclas.
3. Atornillar o colgar el accesorio de iluminación a superficie portante.
4. Conectar los cables de instalación al borne.
5. Ajustar la bombilla o bombillas.
6. Encender la tensión.

**MANUAL DE INSTALACIÓN DE ACCESORIOS DE ILUMINACIÓN MÓVILES (LÁMPARAS DE NOCHE, MESA, SUELO)**
1. Ajustar la bombilla o bombillas.
2. Conectar los cables de tensión al enchufe.

Las lámparas móviles están equipadas con el cable de conexión dotado con interruptor. El accesorio está equipada con un cable no sustituible de tipo Z. Está prohibido cambiar individualmente el cable (flexible, exterior o interior). Cualquier modificación puede causar cambios irreparables en la funcionalidad del mismo, resultando en condiciones de uso irregular y riesgo para usuario. Si el cable está defectuoso, desconectar el accesorio, dejar de usarlo y desechar. Queda prohibido desplazar el accesorio tirando del cable eléctrico.

**El fabricante queda exento de responsabilidad alguna por daños y defectos que se produzcan debido a una explotación inadecuada del accesorio.**

| | |
|---|---|
| L2 | Cable con corriente (fase) |
| L1 | Cable con corriente (fase) |
| N | Cable neutro (azul) |
| PE | Cable de masa (amarillo/verde) |
| | Protección de clase I: Lámpara con cable de masa |
| | Protección de clase II: Lámpara sin cable de masa. Símbolo de protección  de clase II |
| | Señal F. Adecuado para la instalación sobre superficies seguras con una inflamabilidad normal (consulte la especificación) |
| | Símbolo La lámpara se puede instalar sobre superficies no inflamables (consulte las instrucciones) |
| | Símbolo: No cubrir con material termoaislante (ver indicación) |
| | Distancia mínima de seguridad al objeto iluminado que se debe mantener (consulte la especificación) |
| | Símbolo de conexión de red por parte de la casa |
| | Símbolo de conexión de red por parte de la lámpara |
| | Es necesario sustituir la parte de vidrio danificada |

TK Lighting - Tomasz Krywult
POLAND, 42-202 Częstochowa, ul. Bojemskiego 8D
e-mail: office@tk-lighting.eu, www.tk-lighting.eu

I

## ISTRUZIONI DI SICUREZZA PER L'INSTALLAZIONE E L'UTILIZZO DEGLI APPARECCHI PER ILLUMINAZIONE

L'apparecchio per illuminazione da Lei acquistato soddisfa pienamente i requisiti dell'Unione europea, essendo stato sottoposto a procedura di valutazione di conformità e contrassegnato con il marchio CE.
**L'installazione e i collegamenti possono essere effettuati esclusivamente da personale abilitato ad operare su dispositivi elettrici.**
Durante l'installazione dell'apparecchio è necessario osservare tutte le norme e gli standard applicabili.
Qualunque danno risultante da un'installazione scorretta non sarà riconosciuto come reclamo coperto da garanzia e, pertanto, non indurrà alcuna responsabilità per le relative conseguenze.
L'apparecchio può essere montato o posizionato esclusivamente in locali adibiti ad abitazione, con un'umidità normale e con una temperatura ambiente di circa $t_a = 25°C$.
Tali apparecchi non devono essere installati su supporti bagnati o che abbiano una buona conduttività.
Le immagini 1-5 mostrano come connettere gli apparecchi, in riferimento ai diversi tipi di apparecchio. Per l'installazione dell'apparecchio, utilizzare una morsettiera di collegamento omologata. Se l'apparecchio verrà installato in ambienti dotati di vasca da bagno e/o doccia, sarà necessario adottare le disposizioni della normativa in materia di impianti elettrici edili.
**Attenzione!** Prima di iniziare l'installazione è necessario **disattivare l'alimentazione di rete**, estraendo o scollegando il fusibile.

- Le lampade con questo simbolo possono essere installate su superfici normalmente infiammabili.
- Le lampade con questo simbolo possono essere installate solo su superfici non infiammabili.
- Gli apparecchi contrassegnati con questo simbolo non devono essere coperti con materiali termoisolanti.
- Classe di Protezione II significa che l'apparecchio per illuminazione ha un isolamento di protezione doppio e che il cavo di terra giallo-verde non può essere connesso all'apparecchio (*vedi fig. 5*).
- Classe di Protezione I significa che l'apparecchio deve essere collegato, mediante il cavo di protezione giallo-verde, al conduttore o al dispersore di terra (*vedi figg. 1,2,3,4*).

**MANUTENZIONE E PULIZIA**
Gli apparecchi possono essere puliti solo previo scollegamento e raffreddamento. È essenziale che l'umidità non penetri nei punti di connessione elettrica dell'apparecchio o nelle parti che conducono elettricità. Raccomandiamo di utilizzare solo panni umidi. Dopo la pulizia, l'apparecchio non deve essere nuovamente connesso alla rete fino a quando non è completamente asciutto.
**Attenzione!**
Alcune parti dell'apparecchio si scaldano notevolmente durante l'uso (rischio di scottatura). In ogni caso, è vietato toccare la lampadina e le parti dell'apparecchio attorno alla lampadina quando questa è accesa (ad es., il vetro o il riflettore). Prima di sistemare, pulire o sostituire la lampadina, attendere che tutte le parti si siano raffreddate a sufficienza. In caso di reclamo, le fonti di illuminazione con le quali è equipaggiato l'apparecchio non verranno sostituite, poiché queste costituiscono meri elementi pubblicitari e decorativi. Quando si sostituisce la lampadina, controllare che i ricambi siano appropriati e che abbiano lo stesso attacco. È necessario che corrisponda perfettamente sia la potenza massima ammessa (W) che la tensione nominale della lampadina (V).
**Suggerimento:** è necessario utilizzare l'apparecchio solo ad una certa distanza dagli oggetti illuminati, per evitare che questi si surriscaldino.
**I Dati tecnici** sono forniti sull'etichettatura del prodotto e sulle targhette con le specifiche elettriche.

**INFORMAZIONI RELATIVE ALLA TUTELA DELL'AMBIENTE NATURALE:**
Gli apparecchi per illuminazione usati costituiscono materiali riciclabili – è vietato smaltirli insieme ai comuni rifiuti domestici. Possono contenere sostanze pericolose per la salute e la vita umane, oltre che per l'ambiente naturale. Ai sensi della direttiva RAEE 2012/19/UE, l'utente è tenuto a smaltire tali apparecchi presso un idoneo punto di raccolta per il riciclaggio di apparecchiature elettriche ed elettroniche, contribuendo alla tutela dell'ambiente naturale.

**ISTRUZIONI DI MONTAGGIO DEGLI APPARECCHI SU SUPPORTO FISSO**
1. Interrompere **l'alimentazione di rete ~230V** estraendo o scollegando il fusibile.
2. Praticare i fori nel supporto e inserire i tasselli o i ganci.
3. Appendere o avvitare l'apparecchio al supporto.
4. Collegare i fili alla morsettiera.
5. Avvitare la lampadina o le lampadine.
6. Collegare l'alimentazione di rete.

**ISTRUZIONI DI MONTAGGIO DEGLI APPARECCHI PORTATILI (LAMPADA DA NOTTE, DA SCRIVANIA, DA PAVIMENTO)**
1. Avvitare la lampadina o le lampadine.
2. Inserire la spina nella presa di alimentazione.

Gli apparecchi portatili sono equipaggiati con un cavo di collegamento con interruttore. Gli apparecchi sono dotati di fili non sostituibili di tipo Z. È vietato sostituire il cavo (esterno - flessibile o interno), poiché in tal modo verrebbe modificata la funzionalità dell'apparecchio e, di conseguenza, potrebbe essere compromesso il suo funzionamento, diventando pericoloso per le persone.
In caso di danneggiamento del cavo, bisogna interrompere l'uso dell'apparecchio ed eliminarlo. È vietato trasportare e spostare l'apparecchio o togliere la spina dalla presa tirando per il cavo.
**Il produttore (fornitore) declina ogni responsabilità per qualunque danno o lesione insorti in seguito ad un impiego scorretto dell'apparecchio.**

| | |
|---|---|
| L2 | Cavo in tensione (fase) |
| L1 | Cavo in tensione (fase) |
| N | Cavo a potenziale zero (neutro) azzurro |
| PE | Cavo di terra (giallo-verde) |
| | Classe di Protezione I: Apparecchio con cavo di messa a terra Cavo di messa a terra – simbolo |
| | Classe di Protezione II: Apparecchio senza cavo di messa a terra Classe di protezione II – simbolo |
| | F – simbolo: Adatto all'installazione su superfici normalmente infiammabili (vedi nota) |
| | Simbolo: Adatto all'installazione su superfici non infiammabili (vedi nota) |
| | Simbolo: Vietato coprire con materiali termoisolanti (vedi nota) |
| | Distanza minima dall'oggetto illuminato (vedi nota) |
| | Simbolo: Collegamento alla rete dal lato della casa |
| | Simbolo: Collegamento alla rete dal lato dell'apparecchio |
| | Sostituire il paralume di protezione in vetro danneggiato |

TK Lighting - Tomasz Krywult
POLAND, 42-202 Częstochowa, ul. Bojemskiego 8D
e-mail: office@tk-lighting.eu, www.tk-lighting.eu

SLO

## VARNOSTNA NAVODILA ZA NAMESTITEV IN UPORABO SVETIL

Svetilo, ki ste ga kupili, povsem ustreza zahtevam Evropske unije, na njem je bil opravljen postopek za ugotavljanje skladnosti in nosi oznako CE.
**Inštalacijo in priključitev svetila lahko opravi samo oseba, ki je kvalificirana za delo z električno opremo.**
Pri namestitvi naprave upoštevajte vse predpise in standarde, ki urejajo to področje.
Proizvajalčeva garancija ne krije škode, nastale zaradi nepravilne namestitve in proizvajalec ne prevzema nikakršne odgovornosti za posledice tovrstne škode.
Svetila je treba montirati oziroma nameščati samo v bivalnih prostorih z normalno vlažnostjo in temperaturo približno $t_a = 25°C$.
Svetil ne smete namestiti na vlažne površine ali površine, ki imajo visoko prevodnost.
Slike od 1 do 5 prikazujejo, kako priključite različna svetila glede na tip svetilke.
Za namestitev svetila je treba uporabiti atestiran priključni blok.
Če boste svetila nameščali v prostorih s kopalno kadjo in/ali tušem, upoštevajte pravilnik o zahtevah za električne inštalacije v stavbah.
**Pozor!** Preden začnete z nameščanjem svetila, izključite **električno napetost v omrežju**, tako da odvijete oz. izklopite varovalko.

- Svetila s tem znakom lahko namestite na normalno vnetljive površine.
- Svetila s tem znakom lahko namestite izključno na nevnetljive površine.
- Svetila, označena s tem znakom, ne prekrivajte s termoizolacijskim materialom.
- Zaščitni razred II pomeni, da ima svetilo dvojno zaščitno izolacijo, ozemljitvenega vodnika (zeleno-rumena žica) pa ni mogoče pritrditi na ohišje svetila (*gl. sliko 5*).
- Zaščitni razred I pomeni, da mora biti svetilo z ozemljitvenim vodnikom (rumeno-zelena žica) priključeno na ozemljitev (*gl. sliko 1, 2, 3, 4*).

**VZDRŽEVANJE IN ČIŠČENJE**
Svetila lahko čistite samo, kadar so izklopljena in so se že ohladila. Pri tem je bistveno, da vlaga ne pride v stik z deli svetila, ki se priključijo na omrežje, ali z deli, ki prevajajo elektriko. Priporočamo, da uporabljate izključno vlažno krpo. Po čiščenju svetila ne prižigajte, dokler se povsem ne posuši.
**Pozor!**
Med uporabo se deli svetila močno segrejejo (nevarnost opeklin). Dotikanje žarnice in delov, ki jo obdajajo (npr. stekla ali reflektorja), je medtem, ko je žarnica prižgana, prepovedano. Pred nastavljanjem, čiščenjem ali zamenjavo žarnice počakajte, dokler se vsi deli dovolj ne ohladijo. Virov svetlobe, ki so oprema svetila, ni mogoče reklamirati, ker opravljajo zgolj dekoracijsko-reklamno vlogo. Pri menjavi žarnice bodite pozorni, da vgrajujete enake žarnice z enako zgradbo. V nobenem primeru ne smejo presegati največje dovoljene moči (W) in nazivne napetosti (V).
**Navodilo:** Da bi se izognili prekomernemu segrevanju osvetljenih predmetov, naj bo svetilo postavljeno dovolj daleč od njih.
**Tehnični podatki** se nahajajo na nalepki izdelka in nalepkah s podatki o moči.

**INFORMACIJA V ZVEZI Z VARSTVOM OKOLJA:**
Odpadna svetila so sekundarne surovine – prepovedano jih je odlagati v zabojnike za gospodinjske odpadke, lahko vsebujejo snovi, nevarne za človekovo zdravje in življenje ter okolje. V skladu z direktivo OEEO 2012/19/UE je uporabnik dolžen svetila oddati na zbirališču odpadnih naprav, kar bo pripomoglo k varstvu naravnega okolja.

**NAVODILA ZA TRAJNO MONTAŽO SVETILK NA PODLAGO**
1. Izklopite **napetost v električnem omrežju ~230V** tako, da odvijte ali izklopite varovalko.
2. V podlago izvrtajte luknje in vanje namestite zidne vložke ali kavelj.
3. Svetilko obesite oz. privijte na podlago.
4. Priključite instalacijske kable na priključno letvico.
5. Privijte žarnico oz. žarnice.
6. Vklopite napetost v električnem omrežju.

**NAVODILA ZA MONTAŽO PRENOSNIH SVETILK (NOČNIH, NAMIZNIH IN TALNIH SVETILK)**
1. Privijte žarnico oz. žarnice.
2. Priključite napajalni kabel v vtičnico.

Prenosna svetilka ima priključni kabel z vgrajenim stikalom.
Vsaka svetilka ima nezamenljiv kabel tipa Z. Samostojna zamenjava kabla (zunanjega – upogljivega ali notranjega) je prepovedana. Vedno povzroči nepopravljive spremembe v funkcionalnih predpostavkah, s tem pa lahko povzroči nepravilno delovanje in ogrozi varnost uporabnikov. V primeru poškodbe kabla svetilko takoj prenehajte uporabljati in jo uničite.
Svetilke ne smete prenašati in premikati ter vleči vtikača iz vtičnice, držeč za napajalni kabel.

**Proizvajalec (dobavitelj) ni odgovoren za poškodbe in škodo, ki lahko nastanejo zaradi nepravilne uporabe svetilke.**

| | |
|---|---|
| L2 | Napetostni vodnik (faza) |
| L1 | Napetostni vodnik (faza) |
| N | Ničelni (nevtralni) vodnik – moder |
| PE | Ozemljitveni vodnik – rumeno-zelen |
| | Zaščitni razred I: Svetilo z ozemljitvenim vodnikom Znak ozemljitvenega vodnika |
| | Zaščitni razred II: Svetilo brez ozemljitvenega vodnika Znak zaščitnega razreda II |
| | Znak F: Primerno za vgradnjo na običajno vnetljive površine (gl. navodila) |
| | Znak: Svetilko lahko namestite na nevnetljiva površine (gl. navodila) |
| | Znak: Svetila, označena s tem znakom, ne prekrivajte s termoizolacijskim materialom (gl. navodilo) |
| | Najmanjša dovoljena varnostna razdalja do osvetljenega predmeta (gl. navodila) |
| | Znak: priključitve na omrežje – hišna stran |
| | Znak: priključitve na omrežje – stran svetila |
| | Zamenjajte počeno stekleno zaščitno skledico za svetilke |

TK Lighting - Tomasz Krywult
POLAND, 42-202 Częstochowa, ul. Bojemskiego 8D
e-mail: office@tk-lighting.eu, www.tk-lighting.eu

SR

## СИГУРНОСНО УПУТСТВО ЗА МОНТАЖУ И УПОТРЕБУ СВЕТИЉКЕ

Ваша купљена светиљка потпуно одговара захтевима Европске уније, подвргнута је процедури и оцени усаглашености и означена знаком CE.
**Уградњу и прикључак светиљке може обављати искључиво особа овлашћена за рад на електричној опреми.**
Током уградње треба се придржавати обавезујућих прописа и стандарда. Штете настале због неодговарајуће монтаже неће бити обухваћене гаранцијом, па за последице таквих штета нећемо да сносимо никакву одговорност.
Светиљке треба монтирати, односно постављати искључиво у просторијама нормалне влажности и температуре околине око $t_a = 25°C$.
Светиљке се не смеју монтирати на влажним површинама и површинама које добро проводе електрицитет.
Прикључивање светиљке обавља се као што је показано на цртежима 1-5 зависно о типу светиљке.
За монтажу светиљке треба користити атестирани прикључни терминал.
Ако се светиљка инсталира у просторијама с кадом и/или туш кабином, треба се придржавати прописа који се односе на електричне инсталације у грађевинарству.
**Упозорење!** Пре почетка монтажних радова, треба искључити **мрежни напон** одвртањем или искључивањем осигурача.

- Светиљке означене тим знаком могу се причврстити на нормално запаљивим површинама (види смернице).
- Светиљке означене тим знаком могу се причврстити искључиво на незапаљиве подлоге.
- Светиљке означе тим знаком не смеју се прекривати термоизолационим материјалом.
- Заштитна класа II означава да светиљка има двоструку заштитну изолацију и да зелено- жута заштитна жица не може да се спаја на светиљку (*види: сл.5*).
- Заштитна класа I означава да светиљка мора бити прикључена преко заштитне (жуто-зелена) жице или преко прикључка за уземљење (*види цртеж 1, 2, 3, 4*).

**ОДРЖАВАЊЕ И ЧИШЋЕЊЕ**
ветиљке се могу чистити тек након што се претходно искључе и охладе. Не сме се дозволити да влага дође на место прикључивања или на електрични кабл. Препоручујемо да се за чишћење користи само влажна крпа. Након чишћења, светиљку треба оставити не укључену, да се потпуно осуши.
**Упозорење!**
Делови свијетиљке током рада се прегријавају (опасност од опекотина). Ни у ком случају није дозвољено додиривати сијалицу или део лампе око сијалице док светиљка светли (напр. стакло или рефлектор). Пре подешавања, чишћења или промене сијалице, треба сачекати да се делови довољно охладе. Извори светла, ако су укључени у опрему светиљке, не подлеже замјени у случају рекламације, пошто се додају уз светиљку као декоративни рекламни елементи. Током промене сијалице, треба обратити посебну пажњу да буду замењене са одговарајућим које имају исту снагу и облик. Апсолутно мора одговарати дозвољена снага сијалице (W) и називни напон (V).
**Напомена:** Светиљка се може користити само уз задржавање потребне удаљености од предмета које осветљава, а да при том не узрокујуje њихово прегревање.
**Технички подаци:** Налазе се на налепници производа и налепницама са информацијом о снази светиљке.

**ИНФОРМАЦИЈЕ О ЗАШТИТИ ОКОЛИНЕ:**
Истрошене светиљке спадају у секундарне сировине па се не смеју бацати у контејнере за кућни отпад. Светиљке могу садржавати материје опасне за здравље и живот људи и бити опасне за околину. У складу с директивом WEEE 2012/19/EC корисник је обавезан предати светиљке на место за сакупљање истрошене опреме, што доприноси заштити природне средине.

**УПУСТВО ЗА МОНТАЖУ СВЕТИЉКЕ КОЈА СЕ МОНТИРА НА ПОДЛОГУ**
1. Искључити мрежни напон **~ 230 V** одвртањем или искључивањем осигурача.
2. Избушити отвор у подлози и поставити сидра или вешалице.
3. Обесити или причврстити светиљку на подлогу.
4. Спојити жице на прикључни терминал.
5. Уврнути сијалицу или сијалице.
6. Укључити мрежни напон.

**УПУСТВО ЗА МОНТАЖУ ПРЕНОСНИХ СВЈЕТИЉКИ (НОЋНЕ, СТОЛНЕ, ПОДНЕ)**
1. Заврнути сијалицу или сијалице.
2. Прикључити кабл на гнездо напајања.

Преносна светиљка је опремљена прикључним каблом са уграђеним прекидачем.
Светиљке су опремљене каблом типа Z који не подлеже замени. Самостална замена кабла (спољног-еластичног или унутрашњег) је забрањена. То увек узрокује неповратне промене функционалних поставки, а затим може узроковати неправилност у раду и опасност за корисника. У случају оштећења кабла светиљку треба престати користити и одбацити.
Није дозвољено преношење, премештање, вађење утикача из електричне утичнице вукући за прикључни кабл.
**Произвођач (добављач) не сноси никакву одговорност за повреде и штете које могу настати као последица неправилног коришћења светиљке.**

| | |
|---|---|
| L2 | Жица напајања црна (фаза) |
| L1 | Жица напајања смеђа(фаза) |
| N | Жица неутрална плава (нула) |
| PE | Zaštitna žica (žuto zelena) |
| | Класа заштите I: Светиљка са заштитном жицом Класа заштите -знак |
| | Класа заштите II: Светиљка без заштитне жице Класа заштите -знак |
| | F - знак: Погодно за монтажу на нормално запаљиве површине (види напомену) |
| | Знак: Погодно замонтажу на незапаљивим површинама (види напомену) |
| | Свјетиљке означене тим знаком не смију се покривати термоизолационим материјалом |
| | Минимално одстојање од освјетљаваних објеката (види напомену) |
| | Знака Прикључак на мрежу од стране куће |
| | Знак Прикључак на мрежу од стране светиљке |
| | Заменити оштећени заштитни стаклени поклопац |

TK Lighting - Tomasz Krywult
POLAND, 42-202 Częstochowa, ul. Bojemskiego 8D
e-mail: office@tk-lighting.eu, www.tk-lighting.eu

NL

## VEILIGHEIDSINSTRUCTIES VOOR DE INSTALLATIE EN HET GEBRUIK VAN DE VERLICHTINGSARMATUUR

De verlichtingsarmatuur voldoet aan alle eisen van de Europese Unie en is beoordeeld volgens de procedure van de conformiteit en voorzien van het EG-conformiteitsmerkteken. **De armatuur mag enkel worden geïnstalleerd en aangesloten door een persoon bevoegd om aan elektrische uitrustinge te werken.** Tijdens de installatie van het toestel dient u rekening te houden met alle wetten en regels die van toepassing zijn. Elke schade die het gevolg is van een foutieve installatie zal niet aanvaard worden voor de garantie en wij zijn niet verantwoordelijk voor de gevolgen van dergelijke schade. Lampen dienen gemonteerd te worden, of alleen plaatsen in bewoonbare ruimtes met een normale vochtigheid en een omgevingstemperatuur rond de $t_a = 25°C$. De lampen mogen niet geïnstalleerd worden op vochtige oppervlakken of oppervlakken met een goed geleidingsvermogen. Tekeningen 1-5 tonen hoe de lamp, naar gelang het type, moet worden aangesloten. Voor de installatie van de lamp dient u een goedgekeurd verbindingsdoos te gebruiken. Als de lamp geïnstalleerd wordt op plaatsen met een bad en/of douche, moeten de bouwvoorschriften betreffende elektrische installaties toegepast worden.
**Opgelet!** Alvorens de installatie te starten, dient **u de stroomtoevoer uit te zetten** door de zekering los te maken of uit te schakelen.

- Armaturen voorzien van dit symbool mogen geïnstalleerd worden op normaal ontvlambare oppervlakken.
- Armaturen met dit symbool mogen alleen op niet-ontbrandbare oppervlakken geplaatst worden.
- Verlichtingsarmatuur voorzien van dit symbool kan niet met thermo isolatiemateriaal bedekt worden.
- Beschermingsklasse II betekent dat de lamp uitgerust is met een dubbele isolatiebescherming. De groene en gele beschermingssnoer mogen niet aangesloten worden op de verlichtingsarmatuur (*zie: fig. 5*).
- Beschermingsklasse I betekent dat de lamp met het gele en groene beschermingssnoer moet verbonden worden met het snoer of de aarding (*zie: fig. 1,2,3,4*).

**ONDERHOUD EN SCHOONMAAK**
De lampen mogen uitsluitend schoongemaakt worden als ze uitgeschakeld werden en afgekoeld zijn. Het is zeer belangrijk dat er geen vocht binnendringt in de plaatsen waar de lamp werd aangesloten of in de elektriciteitsgeleidende onderdelen. We raden u aan alleen maar een vochtige doek te gebruiken. Nadat de lamp werd schoongemaakt, moet deze volledig droog zijn vooraleer ze opnieuw wordt aangesloten.
**Opgelet!**
Bepaalde onderdelen van de lamp worden tijdens het gebruik aanzienlijk warm (risico op brandwonden). Het is verboden het peertje en de omringende onderdelen van het peertje aan te raken terwijl het peertje brandt (bijv. glas of licht). Alvorens het peertje aan te passen, schoon te maken of te vervangen, dient u te wachten tot de onderdelen voldoende afgekoeld zijn. De lichtbronnen inbegrepen in de armatuur worden bij garantiereparaties niet vervangen omdat ze enkel als versier- en reclame-element worden toegevoegd. Als u de peertjes vervangt, moet u nazien of de peertjes identiek zijn en dezelfde structuur hebben. Ze moeten absoluut overeenstemmen met het maximum toegelaten wattage (W) en opgegeven voltage (V).
**Tip:** De lamp mag uitsluitend gebruikt worden als ze zich op voldoende afstand van de te belichten voorwerpen bevindt om te vermijden dat ze te veel verhit raken.
**Technische gegevens** zijn beschikbaar op het label van het product en de labels met informatie over het vermogen.

**INFORMATIE BETREFFENDE MILEUBESCHERMING:**
Gebruikte lampen zijn recyclebare grondstoffen – het is niet toegestaan om deze te deponeren in huisafvalbakken, zij kunnen stoffen bevatten die gevaarlijk zijn voor de gezondheid en het leven van mensen, zowel als voor het milieu. Conform richtlijn richtlijn 2012/19/EU zijn gebruikers verplicht de lampen in te leveren bij een verzamelpunt voor gebruikte apparatuur, hetgeen bij zal dragen aan de bescherming van het milieu.

**MONTAGEHANDLEIDING VOOR DE VAST AAN DE OPPERVLAKKE BE- VESTIGDE ARMATUUR**
1. **De netspanning ~230V** door losdraaien of uitschakelen van de zekering uitschakelen.
2. In de oppervlakke openingen boren en pinnen of hanger aanbrengen.
3. De verlichtingsarmatuur aan de oppervlakte ophangen of vastdraaien.
4. De installatieleidingen aan de knelkoppeling aansluiten.
5. Het peertje of de peertjes vastdraaien.
6. De netspanning inschakelen.

**MONTAGEHANDLEIDING VOOR DE MOBIELE VERLICHTINGSARMATUUR (NACHT-, BUREAU-, VLOERLAMPEN)**
1. Het peertje of de peertjes vastdraaien.
2. De voedingskabel aan het voedingscontact aansluiten.

De mobiele verlichtingsarmatuur is voorzien van een aansluitingskabel met een opgebouwde schakelaar.
De armatuur is voorzien van niet-vervangbare leidingen type Z. Het is verboden om de leiding (extern - flexibel of intern) zelfstandig te vervangen. Ingevolge daarvan komt het altijd tot onherstelbare wijzigingen in de functionaliteiten wat tot onjuist gebruik kan leiden en wat gevaar voor gebruikers kan veroorzaken. Ingeval van beschadiging van de leiding dient men de armatuur niet meet te gebruiken en te vernielen.
Het is niet toegestaan om de armatuur te verplaatsen, te verschuiven of de stekker uit de contactdoos uit te schakelen door de aansluitingleiding te trekken.
**De fabrikant (leverancier) is niet aansprakelijk voor letsels en schade die ingevolge van onjuist gebruik van de armatuur kunnen ontstaan.**

| | |
|---|---|
| L2 | Zwarte stroomsnoer (faze) |
| L1 | Bruine stroomsnoer (faze) |
| N | Nulsnoer (blauw) |
| PE | Aardingssnoer (geel/groen) |
| | Beschermingsklasse I armatuur met aarding |
| | Beschermingsklasse II armatuur zonder aarding Beschermingsklasse II-symbool |
| | F-symbool Geschikt voor installatie op normaal ontvlambare oppervlakken (verwijzing naar specificatie) |
| | Symbool armatuur kan geïnstalleerd worden op niet- ontbrandbare oppervlakken (zie instructies) |
| | Symbool kan niet met thermo isolatiemateriaal bedekt worden (zie verwijzing) |
| | Minimum veiligheidsafstand tot het te belichten voorwerp die dient te worden nageleefd (verwijzing naar specificatie) |
| | Symbool verbinding elektriciteitsnetwerk van de kant van huis |
| | Symbool verbinding elektriciteitsnetwerk van de kant van armatuur/fitting |
| | Gebarsten glazen beschermkamp vervangen |

TK Lighting - Tomasz Krywult
POLAND, 42-202 Częstochowa, ul. Bojemskiego 8D
e-mail: office@tk-lighting.eu, www.tk-lighting.eu

KZ

## ШАМШЫРАҚТЫ ҚАУІПСІЗ ОРНАТУ ЖӘНЕ ПАЙДАЛАНУ ЖӨНІНДЕГІ НҰСҚАУЛАР

Сіз Еуропа Одағының талаптарына толықтай сәйкес келетін, сәйкестікті бағалау процедурасынан өткен және CE белгісімен таңбаланған жарық беру құралын сатып алдыңыз. **Шамшырақты орнатуды және құрастыруды электр құралдармен жұмыс істеуге маманданған тұлға ғана орындай алады.** Құралды жалғаған кезде қолданыстағы барлық заңдар мен стандарттарды қадағалау керек. Дұрыс орнатпау себептерінен келтірілген зақымдар кепілдік бойынша наразылықтар білдіруге негіз болмайды, және өндіруші осындай зақымдардың салдарына жауапты болмайды. Шамшырақтарды құрастыруды немесе орнатуды тұрғын жайларда қалыпты ылғалдықта және шам. $t_a = 25°C$ қоршаған орта температурасында жүргізу керек. Шамшырақтарды ылғалды бетте немесе өткізгіштігі жоғары бетте орнатуға болмайды. Шамшырақты түріне байланысты жалғау әдісі 1-5 суреттерде көрсетілген. Шамшырақты құрастыру үшін сертификатталған клеммалық негізді қолдану керек. Егер шамшырақтар ваннасы және/ немесе душы бар бөлмелерде орнатылса, құрылыстық электрлік жабдықтарға қатысты нұсқаулықтарда көрсетілетін үйғарымдарды сақтау керек.
**Назар аударыңыз!** Құрастыру жұмыстарына кіріспес бұрын желіні пакеттік ажыратқыштарды сөндіру арқылы тоқтан ажырату керек.

- Осындай символмен белгіленген шамшырақтарды жанғыштық деңгейі қалыпты болатын негіздерде орнатуға болады.
- Осындай символмен белгіленген шамшырақтарды тек жанбайтын беттерде орнатуға болады.
- Осындай символмен белгіленген шамшырақтарды термооқшаулама материалдарымен қаптауға болмайды.
- Екінші қорғаныс санаты қосарланған қорғаныс оқшауламасы бар шамшырақты белгілейді, ал қорғайтын сары-жасыл сым шамшыраққа жалғанбауы керек (*5- суретті қара*).
- Бірінші қорғаныс санаты шамшырақты қорғайтын сары-жасыл сым арқылы жерлендірілген сымға және қысқышқа жалғау керектігін білдіреді (*1,2,3,4 суреттерді қара*).

**ҚОРҒАУ ЖӘНЕ КҮТУ**
Шамшырақты тек тоқ көзінен ажыратып, алдын ала салқындатқаннан кейін тазарту керек. Электрлік сымдар жалғанатын жерлерге және тоқ өткізетін бөлшектерге ылғалдың түсуіне жол бермеу керек. Тек таза және дымқыл шүберекті пайдалануды ұсынамыз. Тазартудан кейін шамшырақты қоспас бұрын, оның толық кебуін күту керек.
**Ескерту!**
Пайдалану барысында шамшырақтың бөлшектері айтарлықтай қызып кетеді (күйіп қалу қаупі). Ешбір жағдайда жанып тұрған шамшыраққа немесе оны қоршап тұрған бөлшектерге (мысалы, шыныға немесе шағылыстырғышқа) қол тигізуге болмайды.
Шамшырақты реттеу, тазарту немесе ауыстыру алдында шамшырақтың барлық бөлшектері жеткілікті салқындағанша күту керек. Шамшырақтың жеткізілім көлеміне кіретін жарық көздері наразылық білдірген жағдайда ауыстырылмайды, себебі олар жарнамалық-сәндік элемент ретінде қоса тіркеледі. Шамшырақты ауыстырған кезде құрылымы бірдей болатын шамдардың қолданылуына айрықша назар аудару керек. Міндетті түрде сәйкес келуі керек: максималды рұқсат етілетін шам (Вт) және оның кесімді кернеуі (В).
**Ескерту**. Шамадан тыс қызудың алдын алу үшін, шамшырақтан жарықтандырылатын заттарға дейінгі белгіленген қашықты сақтау керек.
**Техникалық мәліметтер** бұйымның заттаңбасында және қуат көзі туралы ақпарат бар заттаңбада көрсетілген.

**ҚОРШАҒАН ОРТАНЫ ҚОРҒАУ ТУРАЛЫ АҚПАРАТ.**
Пайдаланылған жарықтандыру құралдары екіншілік шикізат болып табылады, оларды шаруашылық қалдықтарына арналған контейнерге тастауға болмайды, себебі олардың құрамында адамның денсаулығы мен өмірі үшін қауіпті, және қоршаған орта үшін зиянды заттар болуы мүмкін. WEEE 2012/19/UE директивасына сәйкес тұтынушы жарықтандыру құралдарын жабдықтарды жинау бекеттеріне тапсыруға міндетті, бұл қоршаған ортаға жағымды әсерін тигізеді.

**БЕТТЕ БЕКІТІЛЕТІН ШАМШЫРАҚТЫ ҚҰРАСТЫРУ ЖӨНІНДЕГІ НҰСҚАУЛЫҚ**
1. Топтық ажыратқышты сөндіру арқылы **~230V** желісін тоқтан ажыратыңыз.
2. Бетте тесіктер бұрғылап, ілгек немесе ұстағышты бекітіңіз.
3. Шамшырақты бетке асып қойыңыз немесе бұрап орнатыңыз.
4. Сымдарды клеммалық негізге жалғаңыз.
5. Шамы/шамдарды бұрап қойыңыз.
6. Желі кернеуін қосыңыз.

**ҚОЗҒАЛМАЛЫ ШАМШЫРАҚТАРДЫ (ТҮНГІЛІК, ҮСТЕЛ ҮСТІ ШАМШЫРАҚТАР, СӘНСӘУЛЕЛЕР) ҚҰРАСТЫРУ ЖӨНІНДЕГІ НҰСҚАУЛЫҚ**
1. Шамды/шамдарды бұрап орнатыңыз.
2. Қоректену сымын розеткаға қосыңыз.

Қозғалмалы шамшырақта ажыратқышы кіріктірілген электрлік қоректену сымы бар.
Шамшырақтар Z типті ауыстырылмайтын сымдармен жабдықталған. Сымды (сыртқы - иілгіш немесе ішкі) өздігінен ауыстыруға тыйым салынады. Бұл атқарымдық ерекшеліктердің қалпына келтірілмейтін өзгерістерін тудырады, және нәтижесінде дұрыс пайдаланбауға және пайдаланушы үшін қауіптің пайда болуына себепші болуы мүмкін. Сым зақымданған жағдайда, пайдалануды тоқтатып, зақымдалған сымды жою керек. Шамшырақты тасымалдау, жылжыту кезінде немесе ашаны розеткадан сөндірген кезде сымды тартуға тыйым салынады.
**Өндіруші (жеткізуші) шамшырақты дұрыс пайдаланбау нәтижесінде туындауы мүмкін денелік зақымдану немесе зиян үшін ешқандай жауапкершілікті тартпайды.**

| | |
|---|---|
| L2 | Тоқ өткізетін сым (фаза) |
| L1 | Тоқ өткізетін сым (фаза) |
| N | Нөлдік (бейтарап) сым (көк) |
| PE | Қорғаныс сымы (сары-жасыл) |
| | Қорғаныс санаты I Қорғаныс сымы бар шамшырақ Қорғаныс сымы - символ |
| | Қорғаныс санаты II Қорғаныс сымы бар шамшырақ Қорғаныс санаты II -символ |
| | F символы Жанғыштық деңгейі қалыпты болатын беттерге бекіту үшін жарамды (ескертуді қараңыз) |
| | Символ Жанбайтын беттерге бекіту үшін жарамды (ескертуді қараңыз) |
| | Символ Термооқшаулама материалымен қаптауға болмайды (ескертуді қараңыз) |
| | Жарықтандырылатын заттардан минималды қашықтық (ескертуді қараңыз) |
| | Символ Үй жақтан желіге қосылу |
| | Символ Шамшырақ жағынан желіге қосылу |
| | Сызат түскен қорғаныс шыны плафонын ауыстырыңыз |

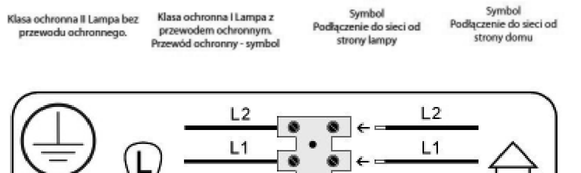


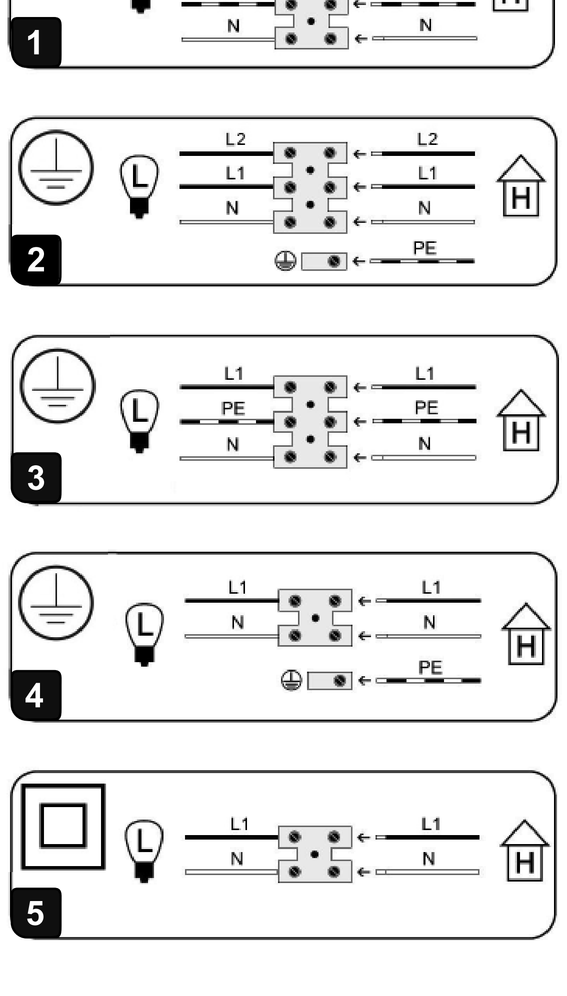

TK Lighting - Tomasz Krywult
POLAND, 42-202 Częstochowa, ul. Bojemskiego 8D
e-mail: office@tk-lighting.eu, www.tk-lighting.eu

## PL

### WSKAZÓWKI ZACHOWANIA BEZPIECZEŃSTWA PRZY MONTAŻU I UŻYTKOWANIU OPRAW OŚWIETLENIOWYCH

Zakupiona przez Państwa oprawa oświetleniowa odpowiada w pełni wymogom Unii Europejskiej, została poddana procedurze oceny zgodności i oznaczona znakiem CE.

**Instalacji i podłączenia oprawy może dokonać tylko osoba z uprawnieniami do prac przy sprzęcie elektrycznym.**
Podczas instalowania należy przestrzegać obowiązujących przepisów i norm. Szkody wynikające z niewłaściwego montażu nie będą uznane jako reklamacje gwarancyjne, zaś za następstwa takich szkód nie ponosimy żadnej odpowiedzialności.
Oprawy należy montować, względnie ustawiać tylko w pomieszczeniach mieszkalnych o normalnej wilgotności i temperaturze otoczenia około $t_a = 25$°C.
Nie należy montować opraw na podłożu wilgotnym lub o dobrej przewodności.
Podłączenie oprawy następuje, jak na rysunkach od 1 do 5 w zależności od typu oprawy. Do montażu oprawy należy używać atestowanej kostki podłączeniowej. Jeżeli oprawy będą montowane w pomieszczeniach wyposażonych w wannę lub/i basen natryskowy należy stosować przepisy zawarte w przepisach dotyczących budowlanych instalacji elektrycznych.
**Uwaga!** Przed rozpoczęciem prac montażowych należy wyłączyć **napięcie w sieci** przez wykręcenie lub wyłączenie bezpiecznika.

Oprawy oznaczone tym symbolem wolno montować na podłożach normalnie palnych.
Oprawy oznaczone tym symbolem wolno instalować wyłącznie na podłożach niepalnych.
Oprawy oznaczone tym symbolem nie wolno okrywać materiałem termoizolacyjnym.
Klasa ochronna druga oznacza, że oprawa posiada podwójną izolację ochronną, a przewód ochronny (*żyła żółto-zielona*) nie może być podłączony do oprawy oświetleniowej (*patrz rys. 5*).
Klasa ochronna pierwsza oznacza, że oprawa musi być podłączona za pomocą przewodu ochronnego (*żyła żółto-zielona*) do przewodu lub zacisku uziemiającego (*patrz rys. 1,2,3,4*).

**KONSERWACJA I CZYSZCZENIE**
Oprawy wolno czyścić wyłącznie po wcześniejszym ich wyłączeniu i ostudzeniu. Nie wolno dopuścić do tego aby wilgoć dostała się do miejsc podłączenia oprawy bądź do części przewodzących prąd elektryczny. Zalecamy używania wyłącznie wilgotnej ściereczki. Po czyszczeniu oprawę należy pozostawić nie włączoną do całkowitego jej wyschnięcia.
**Uwaga!**
Części oprawy bardzo rozgrzewają się w czasie eksploatacji (niebezpieczeństwo oparzenia). W żadnym wypadku nie wolno dotykać żarówki lub części otaczających żarówkę świecącej lampy (np. szkła lub reflektora). Przed wykonaniem regulacji, czyszczenia lub wymiany żarówki należy odczekać, aż te części się dostatecznie ostudzą. Źródła światła, jeżeli są na wyposażeniu oprawy, nie podlegają wymianie w przypadku reklamacji ponieważ są dodawane jako element dekoracyjno-reklamowy. Przy wymianie żarówek należy zwrócić baczną uwagę na to, czy wymieniane są właściwe i czy mają tą samą budowę. Bezwzględnie muszą się zgadzać: maksymalna dopuszczalna moc żarówki (W) oraz jej napięcie znamionowe (V).
**Wskazówka:** Oprawy wolno używać tylko z zachowaniem wystarczającego odstępu od oświetlanych przedmiotów, nie powodującego nadmiernego ich ogrzewania.
**Dane techniczne** znajdują się na etykiecie produktu oraz na etykietach z informacją o mocy.

**INFORMACJA DOTYCZĄCA OCHRONY ŚRODOWISKA:**
Zużyte oprawy oświetleniowe są surowcami wtórnymi – nie wolno wyrzucać ich do pojemników na odpady domowe, mogą zawierać substancje niebezpieczne dla zdrowia i życia ludzkiego oraz środowiska. Zgodnie z dyrektywą WEEE 2012/19/UE użytkownik zobowiązany jest do oddania opraw do punktu zbierania zużytego sprzętu, co przyczyni się do ochrony środowiska naturalnego.

**INSTRUKCJA MONTAŻU OPRAW MOCOWANYCH NA STAŁE DO PODŁOŻA**
1. Wyłączyć **napięcie w sieci ~230V** poprzez wykręcenie lub wyłączenie bezpiecznika.
2. Wywiercić w podłożu otwory i założyć kołki lub wieszak.
3. Zawiesić lub przykręcić oprawę do podłoża.
4. Podłączyć przewody instalacyjne do kostki zaciskowej.
5. Wkręcić żarówkę lub żarówki.
6. Włączyć napięcie w sieci.

**INSTRUKCJA MONTAŻU OPRAW OŚWIETLENIOWYCH PRZENOŚNYCH (LAMP NOCNYCH, BIURKOWYCH, PODŁOGOWYCH)**
1. Wkręcić żarówkę lub żarówki.
2. Podłączyć przewód zasilający do gniazdka zasilającego.

Oprawa oświetleniowa przenośna jest wyposażona w przewód przyłączeniowy z nabudowanym wyłącznikiem.
Oprawy są wyposażone w przewody nie wymienialne typu Z. Samodzielna wymiana przewodu (zewnętrznego – giętkiego lub wewnętrznego) jest zabroniona. Zawsze powoduje nieodwracalne zmiany w założeniach funkcjonalnych, a przez to może spowodować nieprawidłową eksploatację i niebezpieczeństwo dla użytkowników. W wypadku uszkodzenia przewodu oprawę należy przestać eksploatować i zniszczyć.
Niedopuszczalne jest przenoszenie, przesuwanie oprawy lub wyłączanie wtyczki z gniazda elektrycznego poprzez uchwycenie przewodu przyłączeniowego.

| | |
|---|---|
| L2 | Przewód prądowy (faza) |
| L1 | Przewód prądowy (faza) |
| N | Przewód zerowy (neutralny) niebieski |
| PE | Przewód ochronny (żółto/zielony) |
| | Klasa ochronna I: Oprawa z przewodem ochronnym Przewód ochronny - symbol |
| | Klasa ochronna II: Oprawa bez przewodu ochronnego Klasa ochronna II - symbol |
| | F – symbol: Nadaje się do mocowania na normalnie palnych powierzchniach (patrz wskazówka) |
| | Symbol: Nadaje się do mocowania na niepalnych powierzchniach (patrz wskazówka) |
| | Symbol: Nie wolno okrywać materiałem termoizolacyjnym (patrz wskazówka) |
| | Minimalny odstęp od oświetlanych przedmiotów (patrz wskazówka) |
| | Symbol: Podłączenie sieci od strony domu |
| | Symbol: Podłączenie sieci od strony oprawy |
| | Wymienić popękany szklany klosz ochronny |

**Producent (dostawca) nie ponosi żadnej odpowiedzialności za obrażenia i szkody, które mogą powstać na skutek niewłaściwego użytkowania oprawy.**

TK Lighting - Tomasz Krywult
POLAND, 42-202 Częstochowa, ul. Bojemskiego 8D
e-mail: office@tk-lighting.eu, www.tk-lighting.eu

## EN

### SAFETY INSTRUCTIONS FOR INSTALLATION AND USE OF LIGHT FITTINGS

The light fitting you have just purchased complies with all EU regulations, has been subjected to the procedure of conformity assessment and marked with the CE marking.
**The fixture may only be installed and connected by persons qualified for work with electrical equipment.**
You must observe all applicable laws and standards when installing the fittings.
Any damages resulting from improper installation will not be acknowledged as warranty complaints, and we shall not be liable for any consequences of such damages.
The fixtures should be installed or placed only in living areas of ordinary humidity levels and ambient temperature of approximately $t_a = 25$°C.
Fixtures should not be installed on damp or highly conductive surfaces. Drawings 1-5 show how to connect the fixture depending on its type.
When installing the fittings, you should always use approved terminal blocks.
When installing the fittings in rooms with a bath and/or shower, the regulations concerning electrical installations of buildings apply.
**Warning!** Before installation, **cut off the power supply** by unscrewing or turning off the fuse.

Fittings marked with this symbol are suitable for installation on normally flammable surfaces.
Fittings marked with these symbols are suitable for installation only on nonflammable surfaces.
Fittings marked with this symbol must not be covered with thermal insulation materials.
Protection class II means that the fittings are equipped with a double protective insulation, and the green and yellow protective conductor must not be connected to the fitting (*see: fig. 5*).
Protection class I means that the fitting must be connected with the yellow and green protective conductor to the grounding wire or terminal (*see: figs. 1, 2, 3, 4*).

**MAINTENANCE AND CLEANING**
The fittings may be cleaned only after they have been switched off and cooled down. Moisture must be prevented from getting to the lamp connections or power supplying elements. We recommend using only a damp cloth. After cleaning, the lamp should be left off until it dries completely.

**WARNING!**
Parts of the fittings heat up to high temperatures during use (risk of burns). Under no circumstances is it allowed to touch the light bulb or the bulb surrounding elements (eg., glass parts or spotlights) when the lamp is on. Before adjusting, cleaning or replacing a light bulb, you should wait for those parts to cool down. Light sources, if included in the fittings set, shall not be replaced under warranty as they are added solely as decoration and advertising materials. When replacing light bulbs, please make sure to use the correct ones of the same structure as those replaced. The maximum permissible bulb wattage (W) and its rated voltage (V) must in all cases match.

**Caution:** When using the lamp, always allow sufficient distance from illuminated objects so as to prevent them from heating up excessively.
**Technical data** is provided on the product label and on the power content labels.

**ENVIRONMENTAL PROTECTION INFORMATION:**
Spent light fittings are recyclable – they must never be disposed of in household garbage bins as they may contain substances potentially hazardous to human health or life, as well as to the natural environment. In accordance with the WEEE Directive 2012/19/EU, users are obliged to deliver spent light fittings to a waste electric equipment collection point, thus supporting environmental protection.

**INSTRUCTIONS FOR INSTALLATION OF PERMANENT LIGHT FITTINGS**
1. Cut off mains **power ~ 230V** by unscrewing or switching off the fuse.
2. Drill holes in the installation surface and insert bolts or a hanger.
3. Hang the light fitting or screw it to the surface.
4. Connect installation wires to the terminal block.
5. Screw in the light bulb(s).
6. Switch on mains power.

**INSTRUCTIONS FOR INSTALLATION OF PORTABLE LIGHT FITTINGS (BEDSIDE, TABLE AND FLOOR LAMPS)**
1. Screw in the light bulb(s).
2. Connect the power cord to the electric socket.

Portable light fittings are equipped with a power cord with a switch.

| | |
|---|---|
| L2 | Live wire (phase) |
| L1 | Live wire (phase) |
| N | Zero (neutral) wire - blue |
| PE | Protective conductor (yellow and green) |
| | Protection class I: Fixture with protective conductor Protective conductor – symbol |
| | Protection class II: Fixture without protective conductor Protection class II - symbol |
| | Suitable for installation on normally flammable surfaces (see: caution) |
| | Suitable for installation on non-flammable surfaces (see: caution) |
| | Do not cover with thermal insulation materials (see: caution) |
| | Minimum safety distance from illuminated objects (see: caution) |
| | Network connection symbol house side |
| | Network connection symbol Light fitting side |
| | Replace broken glass lampshade |

Fittings are equipped with non-replaceable Z-type cords. Unassisted replacement of the cord (external – flexible, or internal) by users is prohibited as it always causes irreversible alterations to functional parameters, thus resulting in potentially improper use and a hazard to all users. If the cord is damaged, stop using the fittings and dispose of it.
You must never handle the fittings or pull out the plug from the socket by holding it by the power cord.

**The manufacturer (supplier) shall not be held responsible for any injuries or damage resulting from improper use of the light fittings.**

TK Lighting - Tomasz Krywult
POLAND, 42-202 Częstochowa, ul. Bojemskiego 8D
e-mail: office@tk-lighting.eu, www.tk-lighting.eu

## RUS

### УКАЗАНИЯ ПО БЕЗОПАСНОМУ МОНТАЖУ И ПОЛЬЗОВАНИЮ СВЕТИЛЬНЫМИ УСТРОЙСТВАМИ

Вы приобрели светильник, который полностью отвечает требованиям Евросоюза, прошел процедуру оценки соответствия и маркирован знаком CE. **Установку и монтаж светильника может выполнять исключительно лицо, владеющее квалификацией для работ с электрооборудованием.** Во время подключения следует соблюдать действующие предписания и стандарты. Ущерб, нанесенный вследствие неправильного монтажа, не является основанием для претензий по гарантии, а за последствия такого ущерба производитель не несет никакой ответственности. Светильники следует монтировать или устанавливать только в жилых помещениях с нормальной влажностью и температурой окружения ок. $t_a = 25$°C. Нельзя устанавливать светильники на сырой поверхности или на поверхности с хорошей проводимостью. Способ подключения, в зависимости от типа светильника, показан на рисунках 1-5. Для монтажа светильника необходимо использовать сертифицированную клеммную колодку. Если светильники будут монтироваться в помещениях с ванной и/или душем, следует соблюдать предписания, содержащиеся в инструкциях, касающихся строительного электрооборудования.
**Внимание!** Перед тем как приступить к монтажным работам, следует обесточить сеть путем отключения пакетного выключателя.

Светильник, обозначенный этим символом, можно устанавливать на основаниях с нормальной степенью возгораемости.
Светильники, обозначенные этим символом, можно устанавливать только на негорючих поверхностях.
Светильники, обозначенные этим символом, нельзя покрывать термоизоляционным материалом.
Второй защитный класс обозначает светильник с двойной защитной изоляцией, а защитный желто-зеленый провод не должен подключаться к светильнику (*см. рис. 5*).
Первый защитный класс обозначает, что светильник должен быть подключен с помощью защитного жёлто-зелёного провода к заземленному проводу или зажиму (*см. рис.1, 2, 3, 4*).

**КОНСЕРВАЦИЯ И УХОД**
Светильник необходимо чистить, отключив его от источника электроэнергии и предварительно охладив. Нельзя допускать, чтобы влага попадала в места подключения электропроводов и на части, проводящие ток. Рекомендуем использовать только чистую и влажную тряпочку. Перед тем, как подключить светильник после чистки, следует дождаться его полного высыхания.
**Внимание!**
Во время эксплуатации светильника, его детали очень сильно нагреваются (опасность ожогов). Ни в коем случае нельзя прикасаться к светящейся лампочке или к окружающим её деталям (например: стекло или отражатель). Перед регулировкой, очисткой или заменой лампочки необходимо дождаться достаточного остывания всех деталей светильника. Источники света, которые входят в объем поставки светильника, не подлежат замене в случае рекламации, т.к. они прилагаются в качестве рекламно-декоративного элемента. При замене лампочки необходимо обратить особое внимание на использование таких же лампочек с одинаковой конструкцией. Обязательно должны совпадать: максимальная допустимая мощность лампочки (Вт) и её номинальное напряжение (В).
**Примечание:** Необходимо соблюдать определенное расстояние от светильника до освещаемых предметов, во избежание чрезмерного их нагревания.
**Технические данные** указаны на этикете изделия и на этикетах с информацией о мощности.

**ИНФОРМАЦИЯ ОБ ОХРАНЕ ОКРУЖАЮЩЕЙ СРЕДЫ:**
Использованные осветительные приборы являются вторсырьем, их нельзя выбрасывать в контейнеры с хозяйственными отходами, потому что они могут содержать в себе вещества, опасные для здоровья и жизни человека, и вредные для окружающей среды. Согласно директиве WEEE 2012/19/UE, потребитель обязан сдать осветительные приборы в пункт сбора использованного оборудования, что положительно влияет на окружающую среду.

**ИНСТРУКЦИЯ ПО МОНТАЖУ СВЕТИЛЬНИКОВ, ФИКСИРУЕМЫХ К ПОВЕРХНОСТИ**
1. Обесточить **сеть ~230 В** путем отключения пакетного выключателя.
2. Просверлить в поверхности отверстия и установить дюбеля или держатель.
3. Подвесить или прикрутить светильник к поверхности.
4. Подключить провода к клеммной колодке.
5. Вкрутить лампочку/лампочки.
6. Включить напряжение в сети.

**ИНСТРУКЦИЯ ПО МОНТАЖУ ПЕРЕНОСНЫХ СВЕТИЛЬНИКОВ (НОЧНЫХ, НАСТОЛЬНЫХ ЛАМП, ТОРШЕРОВ)**
1. Вкрутить лампочку/лампочки.
2. Включить провод питания в розетку.

Переносной светильник имеет провод электропитания со встроенным выключателем.

| | |
|---|---|
| L2 | Токопроводящий провод (фаза) |
| L1 | Токопроводящий провод (фаза) |
| N | Нулевой (нейтральный) провод голубой |
| PE | Защитный провод (желто-зеленый) |
| | Защитный класс I: Светильник с защитным проводом Защитный провод – символ |
| | Защитный класс II: Светильник без защитного провода Защитный класс II – символ |
| | Символ F: Подходит для крепления к поверхностям с нормальной степенью возгораемости. (см. примечание) |
| | Символ: Подходит для крепления к негорючим поверхностям (см. примечание) |
| | Символ: Нельзя покрывать термоизоляционным материалом (см. примечание) |
| | Минимальное расстояние от освещаемых предметов (см. примечание) |
| | Символ: Подключение сети со стороны дома |
| | Символ: Подключение сети со стороны светильника |
| | Заменить треснувший защитный стеклянный плафон |

Светильники оснащены незаменяемыми проводами типа Z. Запрещается самостоятельная замена провода (внешнего – гибкого или внутреннего). Это влечет необратимые изменения функциональных особенностей, и в результате может стать причиной неправильной эксплуатации и возникновения опасности для пользователей. В случае повреждения провода, следует прекратить эксплуатацию светильника и удалить испорченный провод.

**При переносе, перемещении светильника или выключении вилки из розетки запрещается тянуть за провод. Производитель (поставщик) не несет никакой ответственности за телесные повреждения и ущерб, которые могут возникнуть в результате неправильной эксплуатации светильника.**

TK Lighting - Tomasz Krywult
POLAND, 42-202 Częstochowa, ul. Bojemskiego 8D
e-mail: office@tk-lighting.eu, www.tk-lighting.eu

## DE

### SICHERHEITSVORSCHRIFTEN FÜR DIE MONTAGE UND DEN BETRIEB DER LEUCHTEN

Sie haben eine Leuchte gekauft, die vollständig den EU-Anforderungen entspricht, einem Konformitätsbewertungsverfahren unterzogen und mit der CE-Kennzeichnung versehen worden ist.
**Die Installation und den Anschluss der Leuchte darf ausschließlich eine Person vornehmen, die entsprechende Befugnisse für die Ausführung von Arbeiten an elektrischen Geräten besitzt.**
Bei der Installation sind die geltenden Vorschriften und Normen zu beachten. Durch eine unsachgemäße Montage entstandene Schäden werden nicht im Rahmen der Garantieleistung anerkannt und für Folgen dieser Schäden wird von unserer Seite keine Haftung übernommen. Die Leuchten dürfen nur in Wohnräumen mit einer normalen Feuchtigkeit und Umgebungstemperatur von etwa $t_a = 25$°C installiert bzw. aufgestellt werden. Die Leuchten dürfen nicht auf feuchten Flächen oder auf Flächen mit einer guten Leitfähigkeit montiert werden. Der Anschluss der Leuchte ist, je nach Leuchtentyp, gemäß den Zeichnungen 1 bis 5 durchzuführen. Für die Montage der Leuchte ist eine normgerechte Anschlussklemme zu verwenden. Wenn die Leuchte in Räumen installiert wird, in denen sich Bade- und/oder Duschwannen befinden, sind die Vorschriften für Elektroinstallationen in Gebäuden zu befolgen.
**Achtung!** Vor Beginn der Montage ist **die Netzspannung abzuschalten**, indem die Sicherung herausgedreht oder abgeschaltet wird.

Mit diesem Symbol gekennzeichnete Leuchten dürfen nur auf normal entflammbaren Flächen montiert werden.
Mit diesem Symbol gekennzeichnete Leuchten dürfen ausschließlich auf nicht entflammbaren Flächen montiert werden.
Mit diesem Symbol gekennzeichnete Leuchten darf man nicht mit wärmedämmendem Material abdecken.
Schutzklasse zwei bedeutet, dass die Leuchte über eine doppelte Schutzisolierung verfügt und der Schutzleiter (*gelb-grünes Kabel*) nicht an die Leuchte angeschlossen werden kann (*siehe Zeichnung 5*).
Schutzklasse eins bedeutet, dass die Leuchte über einen Schutzleiter (*gelb-grünes Kabel*) an den Erdungsleiter oder eine Erdungsklemme angeschlossen werden muss (*siehe Zeichnungen 1, 2, 3, 4*).

**WARTUNG UND REINIGUNG**
Vor der Reinigung der Leuchte ist diese immer auszuschalten und zu warten, bis sich die Leuchtenteile abgekühlt haben. Das Eindringen von Nässe in die Anschlussstellen oder die stromführenden Teile ist unbedingt zu verhindern. Es wird empfohlen, für die Reinigung nur ein feuchtes Tuch zu verwenden. Nach der Reinigung muss die Leuchte vollständig trocknen, bevor sie eingeschaltet werden kann.
**Achtung!**
Die Leuchtenteile erhitzen sich während des Betriebs stark (Verbrennungsgefahr). Die Glühlampe oder die die Glühlampe umgebenden Teile der eingeschalteten Leuchte (z.B. Glas oder Reflektor) dürfen auf keinen Fall berührt werden. Vor der Einstellung, Reinigung oder dem Austausch der Glühlampe ist abzuwarten, bis sich diese Teile ausreichend abgekühlt haben. Leuchtmittel, die als Ausstattung der Leuchte mitgeliefert werden, unterliegen keinem Austausch bei Kundenbeanstandungen, weil sie ein Dekorations- und Werbeelement darstellen. Beim Austausch der Glühlampen ist zu beachten, dass diese gegen geeigneten Ersatz desselben Typs ausgewechselt werden. Unbedingt übereinstimmen müssen die maximal zulässige Leistung der Glühlampe (W) sowie ihre Nennspannung (V).
**Hinweis:** Die Leuchte darf nur in einer angemessenen Entfernung von den beleuchteten Gegenständen verwendet werden, um diese nicht übermäßig zu erwärmen.
**Die technischen Daten** sind dem Produktetikett und den Etiketts mit den Leistungsangaben zu entnehmen.

**HINWEIS ZUM UMWELTSCHUTZ:**
Verbrauchte Leuchten bilden sekundäre Rohstoffe. Man darf sie nicht in Behälter für Haushaltsabfälle werfen, weil sie Substanzen enthalten können, die gefährlich für Gesundheit und Leben sowie die Umwelt sind. Gemäß der WEEE-Richtlinie 2012/19/EU besteht die Verpflichtung, Leuchten bei einer Sammelstelle für zu entsorgende Geräte abzugeben, was zum Schutz der natürlichen Umwelt beiträgt.

**MONTAGEANLEITUNG FÜR DAUERHAFT MONTIERTE LEUCHTEN**
1. Die Netzspannung **~230 V** ist durch Herausdrehen oder Abschalten der Sicherung abzuschalten.
2. Öffnungen sind in die Unterlage zu bohren sowie Dübel oder Aufhängung zu platzieren.
3. Die Leuchte ist aufzuhängen oder an die Unterlage anzuschrauben.
4. Die Installationsleitung ist an die Anschlussklemme anschließen.
5. Glühlampe oder Glühlampen sind einzudrehen.
6. Die Netzspannung ist einzuschalten.

**MONTAGE VON TRAGBAREN LEUCHTEN (NACHT-, TISCH-, FUSSBODENLAMPEN)**
1. Glühlampe oder Glühlampen sind einzudrehen.
2. Das Kabel ist an eine Steckdose anzuschließen.

| | |
|---|---|
| L2 | Stromleiter (Phase) |
| L1 | Stromleiter (Phase) |
| N | Neutralleiter blau |
| PE | Schutzleiter (gelb/grün) |
| | Schutzklasse I: Leuchte mit Schutzleiter Schutzleiter - Symbol |
| | Schutzklasse II: Leuchte ohne Schutzleiter Schutzklasse II - Symbol |
| | F – Symbol: Eignet sich zur Montage auf normal entflammbaren Flächen (siehe Hinweis) |
| | Symbol: Eignet sich zur Montage auf nicht entflammbaren Flächen (siehe Hinweis) |
| | Symbol: Darf nicht mit wärmedämmendem Material abgedeckt werden (siehe Hinweis) |
| | Mindestabstand zu beleuchteten Gegenständen (siehe Hinweis) |
| | Symbol: Netzanschluss von der Hausseite |
| | Symbol: Netzanschluss von der Leuchtenseite |
| | Ein geplatztes Glasschutzgehäuse muss ausgetauscht werden |

Die tragbare Leuchte ist mit einem Kabel mit integriertem Schalter ausgestattet.
Die Leuchten sind mit nicht austauschbaren Leitungen vom Typ Z ausgestattet. Der selbstständige Austausch einer Leitung (der äußeren flexiblen Leitung oder der inneren Leitung) ist untersagt. Dieser führt nämlich immer zu unumkehrbaren funktionellen Änderungen, die einen nicht ordnungsgemäßen Betrieb und eine Gefahr für die Nutzer verursachen können. Bei einer Beschädigung einer Leitung ist die Leuchte außer Betrieb zu nehmen und zu vernichten.
Es ist unzulässig, die Leuchte zu tragen oder zu verschieben, indem man sie am Kabel festhält. Ebenso darf man den Stecker nicht aus der Steckdose ziehen, indem man am Kabel zieht.

**Der Hersteller (Lieferant) haftet nicht für Verletzungen und Schäden, die durch unsachgemäße Nutzung der Leuchte verursacht werden.**

TK Lighting - Tomasz Krywult
POLAND, 42-202 Częstochowa, ul. Bojemskiego 8D
e-mail: office@tk-lighting.eu, www.tk-lighting.eu

## CZ

### BEZPEČNOSTNÍ POKYNY PRO INSTALACI A POUŽITÍ OSVĚTLOVACÍHO TĚLESA

Toto osvětlovací těleso splňuje všechny požadavky, které předepisuje Evropská unie, prošlo procedurou posouzení shody a je označeno znakem CE.
**Instalaci a připojení svítidla může provést pouze osoba, která má oprávnění pro práci s elektrickými zařízeními.**
V průběhu instalace zařízení je potřeba dodržet veškeré příslušné zákony a normy.
Škody, které vzniknou v důsledku nesprávné instalace, nejsou uplatnitelné v rámci reklamací a za žádné možné následky vyplývající z těchto škod neneseme žádnou zodpovědnost.
Svítidla by se měla instalovat, resp. umísťovat pouze v obytných prostorách s normální vlhkostí a teplotou okolního prostředí přibližně $t_a = 25$°C.
Svítidla není vhodné instalovat na mokrý či vysoce vodivý povrch.
Postup pro zapojení svítidla je zobrazen na obrázcích 1-5 dle typu svítidla.
Při instalaci svítidla je potřeba použít normalizovanou připojovací svorkovnici.
Je-li svítidlo nainstalováno v místnosti s vanou nebo/a sprchou, je třeba dodržet ustanovení obsažená v normách týkajících se stavebních elektrických instalací.
**Upozornění!** Před zahájením instalace je nutné přerušit **dodávku proudu** tak, že vyšroubujete či vypnete příslušnou pojistku.

Svítidla označená tímto symbolem lze instalovat na normálně zápalné plochy.
Svítidla, označená tímto symbolem lze instalovat pouze na nehořlavé povrchy.
Svítidla označená tímto symbolem nezakrývejte termoizolačním materiálem.
Ochranná třída II znamená, že je svítidlo opatřeno dvojitou ochrannou izolací a ochranný vodič (*žluto-zelený drát*) nesmí být připojený k osvětlovacímu tělesu (*viz obr. 5*).
Ochranná třída I znamená, že svítidlo musí být zapojeno pomocí ochranného vodiče (*žluto-zelený drát*) k vedení nebo zemnící svorce (*viz obr. 1, 2, 3, 4*).

**ÚDRŽBA A ČIŠTĚNÍ**
Svítidlo lze čistit pouze v případě, že je vypnuté a poté, co vychladlo. Je nezbytně nutné zabránit proniknutí vlhkosti do míst, ve kterých je připojeno svítidlo nebo k částem, které vedou elektřinu. K čištění doporučujeme použít pouze navlhčený hadřík. Očištěné svítidlo je vhodné připojit ke zdroji napětí až poté, co zcela uschlo.
**Upozornění!**
Při použití svítidla jsou některé jeho části značně rozžhavené (riziko popálení). Je zakázáno dotýkat se žárovky nebo částí přiléhajících k žárovce pokud lampa svítí (např. skla nebo zdroje světla). Před opravou, čištěním či výměnou žárovky je třeba vyčkat, až dané součásti svítidla vychladnou. Zdroje světla, kterými jsou svítidla vybavena, nepodléhají výměně v případě reklamace, protože jsou dodávané jako dekorativně-reklamní prvek. Při výměně žárovky je třeba zkontrolovat, zda jde o žárovku stejného typu a stejné struktury. Nová žárovka musí přesně odpovídat maximálnímu předepsanému počtu wattů (W) a jmenovitému napětí (V).
**Pokyn:** Svítidlo by mělo být umístěno v dostatečné vzdálenosti od objektů, které má osvětlovat, aby nedošlo k jejich přílišnému zahřátí.
**Technické údaje** jsou uvedeny na výrobním štítku a na štítcích s informacemi ohledně elektrického připojení.

**OCHRANA ŽIVOTNÍHO PROSTŘEDÍ:**
Vysloužilá svítidla jsou druhotnými surovinami – nesmějí se vyhazovat do popelnic s domácím odpadem, mohou obsahovat látky nebezpečné pro lidské zdraví a život, a také pro životní prostředí. V souladu se směrnicí WEEE 2012/19/UE je uživatel zavázán odevzdat svítidlo do sběrného dvora, čímž přispěje k ochraně životního prostředí.

**NÁVOD K MONTÁŽI SVÍTIDEL TRVALE PŘIPEVNĚNÝCH K PODKLADU**
1. Vypněte **napětí v síti ~230V** vyšroubováním nebo vypnutím pojistky.
2. Vyvrtejte v podkladu otvory a vložte hřebík nebo závěs.
3. Zavěste nebo přišroubujte svítidlo k podkladu.
4. Zapojte instalační vodiče do svorkovnice.
5. Zašroubujte žárovku nebo žárovky.
6. Zapněte síťové napětí.

**NÁVOD K MONTÁŽI PŘENOSNÝCH SVÍTIDEL (NOČNÍCH, STOLNÍCH A PODLAHOVÝCH LAMP)**
1. Zašroubujte žárovku nebo žárovky.
2. Připojte napájecí kabel do napájecí zásuvky.

Přenosné svítidlo je vybaveno připojovacím vodičem s vestavěným vypínačem.

Svítidla jsou vybavena nevyměnitelnými vodiči typu Z. Samostatná výměna vodiče (venkovního – flexibilního nebo vnitřního) je zakázána. Vždy způsobuje nevratné změny funkčních předpokladů a může tak zapříčinit nesprávné fungování a nebezpečí pro uživatele. V případě poškození vodiče přestaňte svítidlo používat a zničte jej.
Je nepřípustné přenášet či přesouvat svítidla nebo vytahovat zástrčku z elektrické zásuvky uchopením připojovacího kabelu.

| | |
|---|---|
| L2 | Fázový vodič (fáze) |
| L1 | Fázový vodič (fáze) |
| N | Nulový vodič (neutrální) modrý |
| PE | Ochranný vodič (žluto-zelený) |
| | Ochranná třída I: Svítidlo s ochranným vodičem Ochranný vodič - symbol |
| | Ochranná třída II: Svítidlo bez ochranného vodiče Ochranná třída II - symbol |
| | Symbol F: Vhodné pro instalaci na normálně zápalné plochy (viz pokyn) |
| | Symbol: Vhodné pro instalaci na nehořlavé povrchy (viz pokyn) |
| | Symbol: Nezakrývejte termoizolačním materiálem (viz pokyny) |
| | Minimální vzdálenost od osvětlovaných předmětů (viz pokyn) |
| | Symbol: Připojení k síti, výstup k domu |
| | Symbol: Připojení k síti, výstup ke svítidlu |
| | Vyměnit prasklé skleněné stínidlo |

**Výrobce (dodavatel) nenese žádnou odpovědnost za zranění a škody, které mohou vzniknout v důsledku nesprávného používání svítidla.**

TK Lighting - Tomasz Krywult
POLAND, 42-202 Częstochowa, ul. Bojemskiego 8D
e-mail: office@tk-lighting.eu, www.tk-lighting.eu

## LT

### ŠVIESTUVO MONTAVIMO IR NAUDOJIMO SAUGOS INSTRUKCIJOS

Šviestuvas, kurį įsigijote, pilnai atitinka Europos Sąjungos reikalavimus. Įvertinus prietaiso atitiktį minėtiems reikalavimams, jis buvo paženklintas CE ženklu. **Šviestuvo montavimo ir prijungimo darbus gali atlikti tik asmuo turintis profesinę elektros montuotojo kvalifikaciją.** Darbo metu būtina laikytis visų taikomų įstatymų ir standartų.
Negali būti reiškiamos pretenzijos į garantinį aptarnavimą ir mes neprisiimame jokios atsakomybės už žalą, kilusią dėl netinkamos instaliacijos.
Šviestuvų korpusai montuojami ar statomi tik gyvenamosiose patalpose, kuriose drėgmės lygis normalus ir aplinkos temperatūra apie Šviestuvų korpusai montuojami ar statomi tik gyvenamosiose patalpose, kuriose drėgmės lygis normalus ir aplinkos temperatūra apie $t_a = 25$°C.
Lempų negalima montuoti ant drėgnų paviršių ir paviršių su dideliu savituoju laidumu.
1–5 brėžiniuose parodyta, kaip prijungti skirtingų rūšių lempas. Lempai prijungti turėtumėte naudoti sertifikuotą sujungimų dėžę.
Jei šviestuvas bus montuojamas patalpose, kuriose yra vonia ir (arba) dušo kabina, būtina laikytis statybinėse elektros instaliacijos taisyklėse nurodytų nuostatų.
**Dėmesio!** Prieš montuodami šviestuvą išsukite arba išjunkite saugiklį ir **nutraukite elektros maitinimą**.

Lempas su šiuo simboliu galima montuoti ant normaliai degių paviršių.
Šiuo simboliu pažymėtas lempas galima montuoti tik ant nedegiųjų paviršių.
Šiuo ženklu pažymėtų šviestuvų negalima dengti termoizoliacine medžiaga.
II saugos klasė reiškia, kad lempa yra su dviguba apsaugos izoliacija, todėl žalio su geltonu apsauginio laido jungti nereikia (*žr. 5 pav.*).
I saugos klasė reiškia, kad geltonas su žaliu apsauginis laidas turi būti prijungtas prie įžeminimo laido ar gnybto (*žr. 1, 2, 3 ir 4 pav.*).

**PRIEŽIŪRA IR VALYMAS**
Lempą valykite išjungtą ir pakankamai atvėsusią. Stenkitės, kad drėgmė nepatektų į lempos prijungimo ir elektrai laidžias vietas. Lempas rekomenduojama valyti drėgna šluoste. Nuvalyta lempa turi gerai išdžiūti – tik tuomet ją galima jungti.

**Dėmesio!**
Įjungtos lempos dalys gerokai įkaista (pavojus nusideginti). Kai lempa šviečia, nelieskite elektros lemputės ir šalia jos esančių dalių (stiklo ar korpuso). Jei elektros lemputę reikia patikrinti, nuvalyti ar pakeisti, palaukite, kol ji atvės.
Skundo pateikimo atveju šviestuvo komplekte esančios lemputės nebus pakeistos, nes jos sudaro dekoratyvinį ir reklaminį elementą.
Keisdami lemputę atkreipkite dėmesį, kad nauja elektros lemputė būtų tinkama ir tos pačios konstrukcijos.
Naujoji elektros lemputė turi atitikti didžiausiąją leistiną galią vatais (W) ir vardinę įtampą (V).

**Nurodymas:** Lempą statykite pakankamu atstumu nuo apšviečiamų daiktų, kad jie pernelyg neįkaistų..
**Techniniai duomenys** pateikti gaminio etiketėje ir etiketėje su galios duomenimis.

**INFORMACIJA APIE APLINKOS APSAUGĄ:**
Panaudoti šviestuvų korpusai tinka perdirbimui – negalima jų išmesti į namų šiukšlių konteinerius, kadangi jų sudėtyje gali būti sveikatai ir gyvybei pavojingų bei aplinką teršiančių medžiagų. Vadovaujantis direktyva WEEE 2012/19/UE vartotojas yra įpareigotas grąžinti korpusus panaudotos įrangos surinkimo punktui, tokiu būdu prisidėdamas prie aplinkos saugojimo.

**PASTOVIAI TVIRTINAMŲ ŠVIESTUVŲ MONTAVIMO INSTRUKCIJA**
1. Atjunkite **~230V elektros maitinimą** išsukdami arba išjungdami saugiklį.
2. Išgręžkite skyles pagrinde ir įdėkite smeiges arba pakabą.
3. Pakabinkite arba prisukite šviestuvą prie pagrindo.
4. Prijunkite instaliacinius laidus prie suspaudimo bloko.
5. Įsukite lemputę arba lemputes.
6. Įjunkite elektros maitinimą.

**KILNOJAMŲ ŠVIESTUVŲ MONTAVIMO INSTRUKCIJA (NAKTINĖS, RAŠOMOJO STALO, GRINDŲ LEMPOS)**
1. Įsukite lemputę arba lemputes.
2. Prijunkite maitinimo laidą prie elektros tinklo.

Kilnojamasis šviestuvas aprūpintas jungiamuoju laidu su ant jo įrengtu jungikliu.
Šviestuvai aprūpinti Z tipo neatjungiamais laidais. Draudžiama savarankiškai pakeisti laidą (išorinį – lankstų arba vidinį). Tokiu atveju funkciniai parametrai negrįžtamai pasikeičia, dėl ko įrenginys gali veikti netaisyklingai ir sukelti pavojų vartotojams. Jei laidas pažeistas, nutraukite naudojimą ir sunaikinkite šviestuvą.

| | |
|---|---|
| L2 | Fazinis laidas ( juodas) |
| L1 | Fazinis laidas (rudas) |
| N | Nulinis laidas (mėlynas) |
| PE | Įžeminimo laidas (geltonas/žalias) |
| | I saugos klasė: Šviestuvas su įžeminimo laidu |
| | II saugos klasė: Be įžeminimo laido |
| | F raidė: Tinkamas įrengti ant normalaus degumo paviršių (žr. specifikaciją) |
| | Simbolis: Gali būti montuojamas ant normaliai degių paviršių (žiūrėkite nuorodą) |
| | Simbolis: Negalima dengti termoizoliacine medžiaga (žiūrėkite nuorodą) |
| | Mažiausias atstumas iki apšviečiamo daikto, kurio privalu laikytis (žr. specifikaciją) |
| | Tinklinio sujungimo name simbolis |
| | Simbolis: Prijungimas prie tinklo iš šviestuvo pusės |
| | Sutrūkinėjusį stiklinį apsauginį gaubtą būtina pakeisti |

Draudžiama pernešti, perkelti šviestuvą arba atjungti kištuką nuo elektros lizdo traukiant už jungiamąjį laidą.

**Gamintojas (tiekėjas) nepriima jokios atsakomybės už pažeidimus ir žalas, kilusias dėl šviestuvo netinkamo naudojimo.**

TK Lighting - Tomasz Krywult
POLAND, 42-202 Częstochowa, ul. Bojemskiego 8D
e-mail: office@tk-lighting.eu, www.tk-lighting.eu

## LV

### NORĀDĪJUMI GAISMAS ĶERMEŅU DROŠAI MONTĀŽAI UN LIETOŠANAI

Gaismeklis, kuru Jūs pirkāt, pilnīgi atbilst Eiropas Savienības prasībām, tika pārbaudīts sakarībā ar atbilstības procedūru un apzīmēts ar CE zīmi.
**Gaismas ķermeņa uzstādīšana un savienošana jāpaveic tikai kvalificētam elektriķim.**
Uzstādot šo ierīci, jāievēro visi piemērojamie noteikumi un standarti.
Jebkādi zaudējumi, ierosināti pēc nepareizas montāžas, netiks atzīti kā garantijas sūdzības, un mēs neuzņemamies nekādu atbildību par šādu zaudējumu sekām.
Gaismekļus var montēt vai uzstādīt tikai dzīvojamās telpās ar normālu mitrumu un apkārtnes temperatūru ap. $t_a = 25$°C.
Lampas nedrīkst uzstādīt uz mitrām virsmām vai virsmām, kam piemīt laba vadītspēja.
Rasējumos 1-5 parādīts, kā pievienot lampu atkarībā no tās tipa.
Lai uzstādītu lampu, jāizmanto sertificēta sadales kārba.
Ja lampa tiek uzstādīta telpās, kurās ir vanna un/vai duša, jāizpilda normas, izmantotas noteikumos, kas attiecas būvniecības elektriskām instalācijām.
**Brīdinājums!** Pirms montāžas darbu uzsākšanas ir **jāatvieno barošanas strāvas piegāde**, izskrūvējot vai izslēdzot drošinātāju.

Lampas, kurām ir šāds simbols, var uzstādīt uz normāli degošām virsmām.
Lampas, kurām ir šāds simbols, var uzstādīt tikai uz nedegošām virsmām.
Gaismekļi apzīmēti ar tādu simbolu nevar būt segti ar termoizolācijas materiālu.
II aizsardzības klase nozīmē, ka lampai ir dubulta aizsardzības izolācija un ka zaļi dzelteno vadu nedrīkst pievienot pie gaismekļa stiprinājuma (*skatīt 5. attēlu*).
I aizsardzības klase nozīmē, ka lampas zaļi dzeltenais vads jāpievieno pie iezemējuma termināla (*skatīt attēlus 1, 2, 3, 4*).

**APKOPE UN TĪRĪŠANA**
Lampas drīkst tīrīt tikai tad, kad tās ir izslēgtas un atdzisušas. Ir svarīgi, lai mitrums neiekļūtu vietās, kur lampa ir pievienota, vai uz daļām, kas vada elektrību. Iesakām izmantot tikai mitru lupatu. Pēc tīrīšanas lampu nedrīkst pievienot, kamēr tā nav pilnībā nožuvusi.
**Brīdinājums!**
Lampas daļas lietošanas laikā stipri sakarst (apdegumu risks). Aizliegts pieskarties spuldzei un daļām, kas atrodas ap lampas spuldzi, kad tā kvēlo (piem., stikla vai reflektora). Pirms regulēt, tīrīt vai nomainīt spuldzi, jāpagaida, kamēr daļas ir pietiekami atdzisušas. Sūdzības iesniegšanas gadījumā, gaismas ķermeņa komplektā esošās spuldzes netiks nomainītas, tāpēc ka tām ir tikai dekoratīva un reklāmas funkcija.
Nomainot spuldzes, jāpārbauda, vai tās ir identiskas un vai tām ir vienāda uzbūve. Tām ir jāatbilst maksimāli pieļaujamajai spuldzes jaudai (W) un nominālajam spriegumam (V).
**Norādījums:** Lampu var izmantot tikai pietiekamā attālumā no apgaismojamajiem objektiem, lai izvairītos no to pārmērīgas sakarsēšanas.
**Tehniskie dati** norādīti uz izstrādājuma etiķetes un etiķetēm ar strāvas parametriem.

**INFORMĀCIJA PAR VIDES AIZSARDZĪBU:**
Izlietoti gaismekļi ir otrreizējās izejvielas – tie nevar būt izmesti uz mājsaimniecības atkritumiem, var saturēt cilvēka veselībai un dzīvei, kā arī videi bīstamas vielas.
Saskaņā ar Eiropas Parlamenta un Padomes direktīvu 2012/19/EK, patērētājiem ir pienākums atdod gaismekļus uz savākšanas punktiem, kas atļaus pasargāt apkārtnes vidi.

**PASTĀVĪGI NOSTIPRINĀMO GAISMAS ĶERMEŅU MONTĀŽAS INSTRUKCIJA**
1. Atslēdziet **~230V sprieguma avotu** izskrūvējot vai izslēdzot drošinātāju.
2. Izurbiet atveres pamatā un ievietojiet tapas vai piekari.
3. Pakariet vai pieskrūvējiet gaismas ķermeni pie pamata.
4. Pievienojiet instalācijas kabeļus spaiļu blokam.
5. Ieskrūvējiet spuldzi vai spuldzes.
6. Ieslēdziet barošanas avotu.

**PĀRNESAMU GAISMAS ĶERMEŅU MONTĀŽAS INSTRUKCIJA (NAKTS, RAKSTĀMGALDA, GRĪDAS LAMPAS)**
1. Ieskrūvējiet spuldzi vai spuldzes.
2. Pievienojiet elektrības vadu elektrotīklam.

Pārnesams gaismas ķermenis ir aprīkots ar savienojuma vadu ar pierīkotu slēdzēju.
Gaismas ķermeņi ir aprīkoti ar Z tipa neatvienojamiem vadiem. Aizliegts nomainīt vadu pašrocīgi (ārējais – elastīgais vai iekšējais vads). Tajā gadījumā funkcionālās īpašības neatgriezeniski pārmainās, līdz ar to ierīce var nepareizi darboties un radīt briesmas lietotājiem. Ja vadam ir bojājumi, pārtrauciet lietošanu un izniciniet gaismas ķermeni.
Aizliegts pārnest, pārbīdīt gaismas ķermeni vai atvienoti kontaktdakšu no elektrotīkla, velkot aiz savienojuma vada.

| | |
|---|---|
| L2 | Strāvas (fāzes) vads, |
| L1 | Strāvas (fāzes) vads, |
| N | Nulles vads (zils) |
| PE | Iezemējuma vads (dzeltens/zaļš) |
| | I. aizsardzības klase: Lampa ar iezemējuma vadu Iezemējuma vads - simbols |
| | II. aizsardzības klase: Lampa bez iezemējuma vada II. aizsardzības klases simbols |
| | F-zīme: Lampa piemērota uzstādīšanai uz normāli uzliesmojošām virsmām (skatīt norādījumu) |
| | Simbols: Lampu var uzstādīt uz nedegošām virsmām (skatīt norādījumu) |
| | Simbols: Nedrīkst segt ar termoizolācijas materiāliem (sk. norādījumu) |
| | Minimālais drošības attālums, kas jānodrošina līdz apgaismojamajam objektam (skatīt norādījumu) |
| | Tīkla savienojuma simbols mājas pusē |
| | Tīkla savienojuma simbols lampas pusē |
| | Mainīt bojātu stikla abažūru |

**Ražotājs (piegādātājs) nenes atbildību par ievainojumiem un bojājumiem, kas ir iznākuši gaismas ķermeņa nepareizas lietošanas dēļ.**

TK Lighting - Tomasz Krywult
POLAND, 42-202 Częstochowa, ul. Bojemskiego 8D
e-mail: office@tk-lighting.eu, www.tk-lighting.eu

## EST

### TÖÖOHUTUSJUHEND VALGUSTI PAIGALDAMISEKS JA KASUTAMISEKS

Teie poolt ostetud valgusti vastab kõigile Euroopa Liidu nõuetele, on läbinud vastavushindamise protseduuri ja on CE-märgistusega.
**Valgusti paigaldust ja ühendusi võib teostada ainult see isik, kellel on vastav elektriseadmetega töötamise luba.**
Järgige seadme paigaldamisel kõiki kohalduvaid seadusi ja standardeid.
Ebakorrektsest paigaldamisest tulenevaid kahjud ei kuulu garantii alla ning me ei võta selliste kahjude tagajärgede eest mingit vastutust.
Valgustid tuleb paigaldada üksnes normaalse niiskustaseme ja temperatuuriga $t_a = 25$°C eluruumidesse. Lampe ei tohi paigaldada niisketele pindadele ega hea elektrijuhtivusega pindadele.
Joonistel 1-5 on näidatud, kuidas lampi vastavalt lambipesa liigile ühendada. Lambi paigaldamise jaoks kasutage sobivat ühendusplokki. Kui lamp paigaldatakse vanni ja/või dušiga ruumidesse, tuleb kinni pidada ehitusel kehtivatest elektriseadmete paigaldamise eeskirjadest.
**Tähelepanu!** Enne paigaldamist lülitage **võrgupinge välja**, keerates või ühendades kaitsmed lahti.

Selle sümboliga lampe võib paigaldada tavalise tuleohtlikkusega pindadele.
Selle sümboliga lampe võib paigaldada ainult mittesüttivatele pindadele.
Selle sümboliga lampe ei tohi katta soojustusmaterjaliga.
Kaitseklass II tähendab, et lambil on kahekordne kaitseisolatsioon ning rohelist ja kollast kaitsejuhet ei tohi valgustiga ühendada (*vt joon. 5*).
Kaitseklass I tähendab, et lamp tuleb kollase ja rohelise kaitsejuhtme abil ühendada kaabli või maanduslatiga (*vt joon.1,2,3,4*).

**HOOLDAMINE JA PUHASTAMINE**
Lampe võib puhastada ainult siis, kui nad on välja lülitatud ja maha jahtunud. Jälgige, et lambi ühenduskohtadesse või elektrit juhtivatesse osadesse ei satuks niiskust. Soovitame kasutada ainult niisket lappi. Peale puhastamist ühendage lamp tagasi alles siis, kui see on täiesti kuiv.

**Tähelepanu!**
Kasutamise ajal lambi osad kuumenevad (põletusoht). Pirni ja seda ümbritsevate osade (nt klaasi) puudutamine siis, kui lamp põleb, on keelatud Enne pirni reguleerimist, puhastamist või vahetamist oodake, kuni osad on piisavalt maha jahtunud. Lambiga kaasasolevad valgusallikaid ei vahetata reklamatsiooni korral välja, sest nad on lisatud lambile kui dekoratiivne ja reklaamiv element. Pirnide vahetamise ajal kontrollige, kas uued pirnid on samad ja kas neil on sama ehitus. Pirnid peavad vastama maksimaalsele lubatud võimsusele (W)ja nimipingele (V).
**Juhis:** Lampi võib kasutada ainult valgustatud objektidest piisaval kaugusel, et vältida nende ülekuumenemist.
**Tehnilised andmed** on esitatud toodete andmesiltidel ja võimsuse andmesiltidel.

**KESKKONNAKAITSEGA SEOTUD TEAVE:**
Kasutatud valgustid (valgusarmatuurid) on sekundaarne tooraine ja neid ei tohi visata olmejäätmete mahutisse, kuna nad võivad sisaldada aineid, mis on ohtlikud tervisele ja elule ning keskkonnale. Vastavalt WEEE 2012/19/EL direktiivile on kasutaja kohustatud andma kasutatud valgustid kasutatud seadmete kogumispunkti, millega kaitstakse ümbritsevat looduskeskkonda.

**ALALISELT ALUSPINDADELE KINNITATAVATE VALGUSTITE PAIGALDUSJUHEND**
1. Lülitage välja **võrgupinge ~230V** keerates või lülitades välja kaitsmed.
2. Puurige aluspinda augud ja paigaldage tüüblid või konks.
3. Riputage või keerake valgusti aluspinna külge.
4. Ühendage ühendusjuhtmed ühendusplokiga.
5. Keerake pirn või pirnid sisse.
6. Lülitage võrgupinge sisse.

**KANTAVATE VALGUSTITE (ÖÖ-, LAUA- JA PÕRANDALAMPIDE) PAIGALDUSJUHEND**
1. Keerake pirn või pirnid sisse.
2. Lülitage toitejuhe toitepistikusse.

| | |
|---|---|
| L2 | Pingestatud juhe (faas) |
| L1 | Pingestatud juhe (faas) |
| N | Nulljuhe (sinine) |
| PE | Kaitsejuhe (kollane/roheline) |
| | Kaitseklass I: Kaitsejuhtmega lamp Kaitsejuhtme sümbol |
| | Kaitseklass II: Ilma kaitsejuhtmeta lamp Kaitseklassi II sümbol |
| | F-märk: Sobib paigaldamiseks tavalise tuleohtlikkusega kinnituspindadele (vt juhist) |
| | Sümbol: Lampi võib paigaldada mittesüttivatele pindadele (vt juhist) |
| | Sümbol: Lampi ei tohi katta soojustusmaterjaliga (vt juhist) |
| | Minimaalne ohutu kaugus põlevast lambist (vt juhist) |
| | Võrguühenduse sümbol, maja pool |
| | Võrguühenduse sümbol, lambi pool |
| | Lambivarjud, mille klaas on pragunenud, tuleb välja vahetada |

Kantav valgusti on varustatud ühendusjuhtmega, mille küljes on lüliti.
Valgustid on varustatud Z-tüüpi mitteväljavahetatavate juhtmetega. Nende juhtmete (nii valgusti sise- kui ka välisjuhtme) omavoliline väljavahetamine on keelatud. See põhjustab alati pöördumatud muutused valgusti töös, mis omakorda võib viia ebaõige kasutamiseni ja olla ohtlik selle valgusti kasutajatele. Juhtme vigastuse korral lõpetage valgusti kasutamine ja utiliseerige lamp. Hoides kinni toitejuhtmest, ärge kandke ega nihutage valgustit, samuti ärge eemaldage pistikut pistikupesast toitmejuhtmest tõmbamise teel.

**Tootja (tarnija) ei kanna mingit vastutust vigastuste ja kahjude eest, mis võivad tekkida valgusti ebaõige kasutamise tõttu.**

TK Lighting - Tomasz Krywult
POLAND, 42-202 Częstochowa, ul. Bojemskiego 8D
e-mail: office@tk-lighting.eu, www.tk-lighting.eu

## SK

### BEZPEČNOSTNÉ POKYNY PRE INŠTALÁCIU A POUŽITIE OSVETLENIA

Svietidlo, ktoré ste si kúpili, bolo podrobené certifikačnej procedúre na posúdenie zhody a označené symbolom CE a plne zodpovedá požiadavkám Európskej únie.
**Inštaláciu a zapojenie osvetlenia do elektrickej siete môže vykonávať výlučne odborne spôsobilá osoba na činnosť na elektrických zariadeniach.**
Pri inštalácii zariadenia je potrebné dodržiavať platné predpisy a normy.
Na chyby a škody vzniknuté v dôsledku nesprávnej inštalácie zariadenia sa nevzťahuje záruka a naša spoločnosť nenesie zodpovednosť za akékoľvek následky takýchto škôd. Svietidlá je potrebné inštalovať, resp. umiestňovať len v obytných miestnostiach s bežnou vzdušnou vlhkosťou a normálnou teplotou prostredia, približne $t_a = 25$°C.
Neinštalujte svietidlá na vlhké podklady alebo povrchy s dobrou vodivosťou.
Na obrázkoch 1 - 5 je zobrazený spôsob zapojenia svietidla v závislosti od typu objímky.
Na inštaláciu svietidla používajte výlučne certifikovanú prepojovaciu kocku.
Ak budú svietidlá nainštalované v priestoroch s vaňou a/alebo sprchou je potrebné dodržiavať právne predpisy a technické normy týkajúce sa vyhotovenia elektrických inštalácií v objektoch budov.
**Varovanie!** Pred začatím inštalácie je potrebné **odpojiť zariadenie od napájania** vyskrutkovaním alebo vypnutím poistky.

Svietidlá označené týmto symbolom sa smú inštalovať na normálne horľavé bezpečné povrchy.
Svietidlá označené týmto symbolom sa smú inštalovať výlučne na nehorľavé povrchy.
Svietidlá označené týmto symbolom sa nesmú zakrývať tepelnoizolačným materiálom.
Trieda ochrany II. znamená, že svietidlo má dvojitú alebo zosilnenú izoláciu, a ochranný vodič PE zelenožltej farby nesmie byť pripojený k objímke (*pozri obr. č. 5*).
Trieda ochrany I. znamená, že pri tomto svietidle sa musí pripojiť zelenožltý ochranný vodič na ochrannú svorku (*pozri obr. č. 1,2,3,4*).

**ÚDRŽBA A ČISTENIE**
Pred čistením je potrebné svietidlá vypnúť a nechať úplne vychladnúť. Zabráňte tomu, aby sa vlhkosť dostala na miesta pripojenia objímky alebo na vodivé časti. Odporúčame použiť iba vlhkú handričku. Po očistení nechajte svietidlo úplne vyschnúť a až potom ho zapnite.
**Varovanie!**
Časti svietidiel sa počas používania veľmi zahrievajú (riziko popálenia). V žiadnom prípade sa nedotýkajte žiarovky alebo častí, ktoré sa nachádzajú v bezprostrednej blízkosti svietiaceho svietidla (napr. skla alebo reflektora). Pred nastavovaním, čistením alebo výmenou žiarovky nechajte tieto časti úplne vychladnúť. Svetelné zdroje, ak sú súčasťou vybavenia svietidla, nepodliehajú výmene v prípade reklamácie, pretože sa dodávajú ako dekoratívny a reklamný prvok. Pri výmene žiaroviek venujte zvýšenú pozornosť tomu, či meníte správne žiarovky a či majú tú istú konštrukciu. Bezpodmienečne sa musia zhodovať: maximálne prípustný príkon žiarovky (W) a jej menovité napätie (V).
**Upozornenie:** Používajte svietidlá výlučne pri dodržaní bezpečnej vzdialenosti od osvetľovaných predmetov, aby ste sa vyhli ich prehriatiu.
**Technické údaje** sú uvedené na typovom štítku produktu a na štítkoch s údajmi týkajúcimi sa príkonu.

**POKYNY TÝKAJÚCE SA OCHRANY ŽIVOTNÉHO PROSTREDIA:**
Opotrebované svietidlá sú druhotné suroviny - je zakázané vyhadzovať ich spolu s ostatným komunálnym odpadom, pretože môžu obsahovať látky nebezpečné pre ľudské zdravie a život ako aj pre životné prostredie. V súlade so Smernicou 2012/19/EÚ zo dňa 4. júla 2012 o odpadoch z elektrických a elektronických zariadení (OEEZ) je spotrebiteľ povinný odovzdať použitý elektronický odpad v príslušnom zbernom dvore na zhodnotenie, čím prispeje k ochrane životného prostredia.

**NÁVOD NA MONTÁŽ SVIETIDIEL TRVALO PRIPEVNENÝCH K PODKLADU**
1. **Vypnite sieťové napätie ~230V** vyskrutkovaním alebo vypnutím poistky.
2. Vyvŕtajte v podklade otvory a vložte kolíky alebo záves.
3. Zaveste alebo priskrutkujte svietidlo k podkladu.
4. Pripojte inštalačné vodiče do svorkovnice.
5. Naskrutkujte žiarovku alebo žiarovky.
6. Zapnite sieťové napätie.

**NÁVOD NA MONTÁŽ PRENOSNÝCH SVIETIDIEL (NOČNÝCH, STOLOVÝCH A PODLAHOVÝCH SVIETIDIEL)**
1. Naskrutkujte žiarovku alebo žiarovky.
2. Zapojte prívodnú šnúru do elektrickej zásuvky.

Prenosné svietidlo je vybavené prívodnou šnúrou s integrovaným vypínačom.
Prívodné šnúry, ktorými sú vybavené svietidlá sú nevymeniteľné (typ Z). Svojpomocná výmena prívodnej šnúry (vonkajšej – flexibilnej alebo vnútornej) je zakázaná, pretože vždy spôsobuje nezvratné zmeny vo funkčnom riešení, čo môže zapríčiniť nesprávnu prevádzku a nebezpečenstvo pre používateľov. Ak je prívodná šnúra poškodená, prestaňte používať svietidlo a likvidujte ho.
Prenášanie, presúvanie svietidla ako aj vypínanie svietidla z elektrickej zásuvky ťahaním za prívodnú šnúru je neprípustné.

| | |
|---|---|
| L2 | Krajný vodič (fáza) |
| L1 | Krajný vodič (1. fáza) |
| N | Neutrálny vodič (modrý) |
| PE | Ochranný vodič (zelenožltý) |
| | Trieda ochrany I: Svietidlo s ochranným spojením (ochranná svorka a ochranný kontakt) |
| | Trieda ochrany II: Svietidlo s dvojitou alebo zosilnenou izoláciou, nemá zariadenie na pripojenie ochranného vodiča |
| | Symbol F – Svietidlo je vhodné pre montáž na normálne horľavé bezpečné povrchy (pozri pokyny) |
| | Symbol: Svietidlo je vhodné pre montáž na nehorľavých povrchoch (pozri pokyny) |
| | Symbol: Nesmie sa zakrývať tepelnoizolačným materiálom (pozri pokyny) |
| | Minimálna vzdialenosť od osvetľovaného predmetu ( pozri pokyny) |
| | Symbol: Pripojenie na sieť zo strany domu |
| | Symbol: Pripojenie na sieť zo strany objímky |
| | Rozbité alebo prasknuté ochranné sklo ihneď vymeňte |

**Výrobca (dodávateľ) nenesie žiadnu zodpovednosť za zranenia a škody, ktoré môžu vzniknúť v dôsledku nesprávneho používania svietidla.**

TK Lighting - Tomasz Krywult
POLAND, 42-202 Częstochowa, ul. Bojemskiego 8D
e-mail: office@tk-lighting.eu, www.tk-lighting.eu

## RO

### INSTRUCŢIUNI DE SIGURANŢĂ PENTRU INSTALAREA ŞI FOLOSIREA CORPULUI DE ILUMINAT

Corpul de iluminat achiziţionat corespunde în totalitate cerinţelor Uniunii Europene, fiind supus proceduri de evaluare a conformităţii şi marcat cu simbolul CE.
**Instalarea şi cuplarea corpurilor de iluminat o poate face numai persoana care are permisiunea de a lucra cu echipamentele electrice.** În timpul instalării echipamentului trebuie să ţineţi cont de toate legile şi standardele aplicabile. Defecţiunile care rezultă din instalarea necorespunzătoare nu vor fi acceptate ca reclamaţii de garanţie, noi nu răspundem în niciun mod pentru consecinţele acestui tip de defecţiuni. Corpurile de iluminat se montează, amplasându-se numai în încăperi cu o umiditate normală şi o temperatură a mediului de aproximativ $t_a = 25$°C.
Corpurile de iluminat nu au voie să fie instalate pe suprafeţe umede sau pe suprafeţele cu o bună conductibilitate electrică.
Desenele 1-5 arată cum se conectează corpul de iluminat în funcţie de tipul acestuia. Pentru instalarea corpului de iluminat trebuie să folosiţi un bloc de conectare certificat. Dacă corpurile de iluminat vor fi montate în încăperi prevăzute cu căzi de baie şi/sau piscine, trebuie să se respecte normele din legislaţia pentru instalaţiile electrice incorporate în construcţii.
**Atenţie!** Înainte de începerea instalării trebuie să **deconectaţi alimentarea cu energie** prin deşurubarea sau deconectarea siguranţei.

Corpurile de iluminat marcate cu acest simbol pot fi instalate pe suprafeţe inflamabile în mod normal.
Corpurile de iluminat marcate cu acest simbol pot fi instalate doar pe suprafeţele neinflamabile.
Corpul de iluminat marcat cu acest simbol nu poate fi acoperit cu material termoizolant.
Clasa de protecţie II semnifică faptul că acest corp de iluminat dispune de o izolaţie dublă de protecţie, iar firul de protecţie verde-galben nu poate fi conectat la corpul de iluminat (*vezi fig. 5*).
Clasa de protecţie I semnifică faptul că acest corp de iluminat trebuie conectat cu firul de protecţie verde-galben la firul sau la terminalul de împământare (*vezi fig. 1,2,3,4*).

**ÎNTREŢINEREA ŞI CURĂŢAREA**
Corpurile de iluminat pot fi curăţate doar după ce acestea a fost oprite şi după ce s-au răcit. Este important ca umiditatea sănu ajungă în locurile în care a fost conectat corpul de iluminat sau la piesele cu conductibilitate electrică. Pentru curăţare reomandăm folosirea cârpelor uşor umezite. După curăţare, corpul de iluminat nu trebuie reconectat decât după ce se usucă complet.
**Atenţie!**
Piesele corpului de iluminat se încălzesc considerabil în timpul folosirii (există risc de arsuri). Este interzisă atingerea becului electric şi a pieselor din jurul lui în interiorul corpului de iluminat, în timp ce acesta este aprins (de ex. sticla sau reflectorul). Înainte de potrivirea, curăţarea sau înlocuirea unui bec, trebuie să aşteptaţi până când piesele s-au răcit suficient de mult. Sursele de lumină care se găsesc în echipamentul corpurilor de iluminat nu pot fi schimbate în cazul depunerii unei reclamaţii, deoarece sunt furnizate ca element decorativ şi pentru publicitate. În timp ce înlocuiţi becurile trebuie să verificaţi dacă becurile sunt de acelaşi tip şi au aceiaşi structură. Acestea trebuie să se potrivească perfect referitor la: puterea maximă a becului (W) şi tensiunea nominală (V).
**Indicaţie:** Corpurile de iluminat pot fi folosite doar la o distanţă suficientă faţă de obiectele iluminate pentru a evită încălzirea prea puternică a acestora.
**Datele tehnice** sunt precizate pe eticheta produsului şi pe etichetele cu informaţii despre putere şi curent.

**INFORMAŢII LEGATE DE PROTECŢIA MEDIULUI:**
Corpurile de iluminat uzate sunt materiale reciclabile – nu este permisă aruncarea acestora în recipientele pentru gunoiul menajer, deoarece acestea pot conţine substanţe periculoase pentru sănătatea şi viaţa persoanelor sau nocive faţă de mediul înconjurător. În conformitate cu Directiva CEE 2012/19/CE, utilizatorul are obligaţia de a transmite corpurile de iluminat uzate către punctele de reciclare a echipamentelor – acest fapt va fi benefic pentru mediul înconjurător.

**INSTRUCŢIUNILE DE MONTARE A CORPURILOR DE ILUMINAT CARE SUNT MONTATE FIX PE SUPRAFAŢĂ**
1. Opriţi tensiunea de la reţeaua **~230V**, prin deşurubarea sau deconectarea siguranţei.
2. Executaţi orificiile şi amplasaţi holţ-şuruburile sau dispozitivul de fixare.
3. Suspendaţi sau înşurubaţi corpul de iluminat pe suprafaţă.
4. Conectaţi conductoarele instalaţiei la cubul cu reglete.
5. Înşurubaţi becul sau becurile.
6. Porniţi tensiunea din reţeaua electrică.

**INSTRUCŢIUNILE DE MONTAJ PENTRU CORPURILE DE ILUMINAT PORTABILE (VEIOZE, LĂMPI DE BIROU, LĂMPI DE PODEA)**
1. Înşurubaţi becul sau becurile.
2. Cuplaţi cablul de alimentare la priză.

Corpul de iluminat portabil este echipat în cablu de alimentare cu întrerupător integrat.
Corpurile de iluminat sunt echipate cu cabluri care nu pot fi înlocuite, de tip Z. Auto-înlocuirea cablului (extern – flexibil sau a celui intern) este interzisă. Întotdeauna provoacă schimbări ireversibile în funcţionare şi, prin aceasta poate conduce la o exploatare necorespunzătoare şi pericole pentru utilizatori. În cazul deteriorării cablului, corpul de iluminat nu mai poate fi exploatat şi trebuie casat. Nu se permite transportul, mutarea corpului de iluminat şi nici decuplarea fişei din priza electrică trăgând de cablul de alimentare.

| | |
|---|---|
| L2 | Fir sub tensiune (fază) |
| L1 | Fir sub tensiune (fază) |
| N | Fir de nul (albastru) |
| PE | Fir de împământare (galben-verde) |
| | Clasa de protecţie I Corp de iluminat cu fir de împământare Fir de împământare - simbol |
| | Clasa de protecţie II Corp de iluminat fără fir de împământare Clasa de protecţie II - simbol |
| | Simbolul – F Adecvat pentru instalarea pe suprafeţele normal inflamabile (consultaţi specificaţiile) |
| | Produsul poate fi instalat pe suprafeţele care nu sunt inflamabile (consultaţi specificaţiile) |
| | Simbol: Nu este permisă acoperirea cu material termoizolant (consultaţi specificaţiile) |
| | Distanţa minimă de siguranţă faţă de obiectul iluminat care trebuie respectată (consultaţi specificaţiile) |
| | Simbol: pentru conectarea la reţea din partea casei |
| | Simbol: pentru conectarea la reţea din partea carcasei |
| | Schimbaţi abajurul de protecţie din sticlă dacă acesta este crăpat |

**Producătorul (furnizorul) nu îşi asumă nici un fel de responsabilitate pentru vătămările şi pagubele care pot rezulta din utilizarea incorectă a corpurilor de iluminat.**

TK Lighting - Tomasz Krywult
POLAND, 42-202 Częstochowa, ul. Bojemskiego 8D
e-mail: office@tk-lighting.eu, www.tk-lighting.eu

## UA

### ВІНСТРУКЦІЇ З БЕЗПЕКИ ЩОДО ВСТАНОВЛЕННЯ ТА ВИКОРИСТАННЯ ОСВІТЛЮВАЛЬНОЇ АРМАТУРИ

Придбаний вами світильник повністю відповідає вимогам Європейського Союзу, пройшов процедуру оцінки відповідності та маркований знаком CE.
**Установку і монтаж світильника може виконувати виключно особа, що має кваліфікацію для виконання робіт з електроустаткуванням.**
Під час монтажу пристрою, слід дотримуватися всіх діючих інструкцій і стандартів.
Шкода, нанесена внаслідок неправильного монтажу, не є підставою для претензій по гарантії, а за наслідки такої шкоди виробник не несе жодної відповідальності. Світильники потрібно монтувати або встановлювати лише в житлових приміщеннях з нормальною вологістю і температурою оточення бл. $t_a = 25$°C.
Світильники не слід монтувати на вологих поверхнях або поверхнях з доброю провідністю. На малюнках 1-5 зображено спосіб підключення світильників, залежно від їх типу. Для монтажу світильників необхідно використовувати сертифіковану клемну колодку. Якщо світильники встановлюють у приміщенні з ванною та/або душем, необхідно дотримуватися положень, що містяться в інструкціях, які стосуються будівельного електрообладнання.
**Увага!** Перед початком монтажу **слід знеструмити мережу**, виключивши пакетний вимикач.

Світильники з цим символом можна монтувати на поверхнях із нормальним ступенем займистості.
Світильники з цим символом можна встановлювати лише на незаймистих поверхнях.
Світильники з цим символом не можна вкривати термоізоляційним матеріалом.
Клас захисту II означає, що світильник має подвійну захисну ізоляцію, а жовто-зелений захисний дріт не можна приєднувати до світильника (*див. мал. 5*).
Клас захисту I означає, що світильник має приєднуватися за допомогою жовто-зеленого захисного дроту до заземленого дроту або клеми (*див. рис. 1,2,3,4*).

**КОНСЕРВАЦІЯ ТА ДОГЛЯД**
Світильники можна чистити лише після того, як їх виключено, та після того, як вони охолонули. Не можна допускати, щоб волога потрапила в місця з'єднання світильника та на частини, що проводять струм. Радимо застосовувати лише вологу ганчірку. Перед тим, як підключити світильник після чищення, необхідно дочекатися його цілковитого висихання.

**Увага!**
Під час експлуатації світильника його частини сильно нагріваються (ризик опіків). Ні в якому разі не можна торкатися лампи та навколишніх частин (наприклад, скло або рефлектор).
Перед регулюванням, чищенням або заміною лампи слід дочекатися достатнього вистигання цих частин. Джерела світла, які входять в об'єм постачання світильника, не підлягають заміні в разі рекламації, оскільки додаються як рекламно-декоративні елементи. Під час заміни ламп необхідно звернути особливу увагу на використання таких самих ламп з ідентичною конструкцією. Обов'язково повинні співпадати: максимальна допустима потужність лампи (Вт) та номінальна напруга (В).
**Примітка:** Світильник можна використовувати лише на достатній відстані від освітлюваних предметів, щоб запобігти їх надмірному нагріванню.
**Технічні дані** зазначені на етикетці виробу та на етикетках з інформацією про живлення.

**ІНФОРМАЦІЯ, ЩО СТОСУЄТЬСЯ ОХОРОНИ СЕРЕДОВИЩА:**
Відпрацьовані освітлювальні прилади є вторсировиною, їх не можна викидати до контейнерів для побутових відходів, оскільки вони можуть містити речовини, небезпечні для здоров'я і життя людини, та шкідливі для навколишнього середовища. Згідно директиви WEEE 2012/19/UE, споживач зобов'язаний здати світильники у пункт збору відпрацьованого устаткування, що сприяє охороні довкілля.

**ІНСТРУКЦІЯ ПО МОНТАЖУ СВІТИЛЬНИКІВ, ЩО ФІКСУЮТЬСЯ ДО ПОВЕРХНІ**
1. Знеструмити **мережу ~230 В** шляхом вимикання пакетного вимикача.
2. Просвердлити в поверхні отвори і вставити дюбелі або тримач.
3. Підвісити або прикрутити світильник до поверхні.
4. Підключити дроти до клемної колодки.
5. Вкрутити лампочку/ лампочки.
6. Включити напругу в мережі.

**ІНСТРУКЦІЯ ПО МОНТАЖУ ПЕРЕНОСНИХ СВІТИЛЬНИКІВ (НІЧНИХ, НАСТІЛЬНИХ ЛАМП, ТОРШЕРІВ)**
1. Вкрутити лампочку/ лампочки.
2. Включити дріт живлення в розетку.

Переносний світильник має дріт живлення із вбудованим вимикачем.
Світильники оснащені незмінюваними дротами типу Z. Забороняється самостійна заміна дроту (зовнішнього – гнучкого або внутрішнього). Це призведе до незворотних змін функціональних особливостей, і в результаті може стати причиною неправильної експлуатації і виникнення небезпеки для користувачів. В разі пошкодження дроту слід припинити експлуатацію світильника, і видалити зіпсований дріт.
При перенесенні, пересуванні світильника, або вийманні вилки з розетки забороняється тягнути за дріт.

| | |
|---|---|
| L2 | Дріт під напругою (фаза), |
| L1 | Дріт під напругою (фаза), коричневий |
| N | Нульовий (нейтральний) дріт блакитний |
| PE | Захисний дріт (жовто-зелений) |
| | Клас захисту I: Світильник із захисним дротом Захисний дріт – символ |
| | Клас захисту II: Світильник без захисного дроту Класу захисту II – символ |
| | Символ F: Підходить для встановлення на поверхнях з нормальним ступенем займистості (див. примітку) |
| | Символ: Може бути встановлений на негорючих поверхнях (див. примітку) |
| | Символ: Не можна вкривати термоізоляційним матеріалом (див. примітку) |
| | Мінімальна відстань від освітлювальних предметів (див. примітку) |
| | Символ: З'єднання з мережею з боку будинку |
| | Символ: З'єднання з мережею з боку лампи |
| | Замінити тріснутий скляний захисний плафон |

**Виробник (постачальник) не несе жодної відповідальності за тілесні ушкодження і збитки, які можуть виникати в результаті неправильної експлуатації світильника**

TK Lighting - Tomasz Krywult
POLAND, 42-202 Częstochowa, ul. Bojemskiego 8D
e-mail: office@tk-lighting.eu, www.tk-lighting.eu

## FIN

### VALAISIMEN ASENNUKSEN JA KÄYTÖN TURVALLISUUSOHJEET

Ostamanne valaisin vastaa Euroopan unionin määräyksiä ja se on läpäissyt vaatimustenmukaisuuden arvioinnin ja merkitty CE-merkinnällä.
**Kytkennön ja asennuksen saa suorittaa vain siihen oikeutettu sähköalan ammattilainen.**
Muista noudattaa kaikkia voimassa olevia standardeja ja määräyksiä laitteen asennuksessa.
Virheellisestä asennuksesta johtuvat vahingot ja vauriot eivät kuulu takuun piiriin, eikä valmistaja tällöin ole vastuullinen vahinkojen seuraamuksista.
Kiinnitykset on asennettava tai mahdollisesti seisotettava asumistiloissa, joissa on normaali ilman kosteus ja noin $t_a = 25$°C lämpötila.
Valaisinta ei saa asentaa kosteille tai hyvin sähköä johtaville pinnoille.
Piirrokset 1–5 näyttävät valaisintyypin mukaisen asennustavan. Käytä lampun asennukseen hyväksyttyä kytkentärasiaa.
Jos asennat lampun kylpyhuoneeseen, noudata rakentamisalan sähköjärjestelmien määräyksiä.
**Varoitus! Katkaise virta** ennen valaisimen asennusta irrottamalla varoke tai kytkemällä se pois päältä.

Tällä symbolilla merkityt valaisimet saa asettaa normaalisti syttyville pinnoille.
Tällä symbolilla merkityt valaisimet saa asentaa vain palamattomille pinnoille.
Tällä symbolilla merkittyjä valaisimia ei saa peittää lämpöä eristävällä materiaalilla.
Suojausluokka II tarkoittaa, että valaisin on varustettu kaksinkertaisella eristyksellä ja suojajohtoa (keltainen/vihreä johto) ei saa kytkeä valaisimeen (*katso kuva 5*).
Suojausluokka I tarkoittaa, että valaisin on kytkettävä suojajohdon avulla (keltainen/vihreä johto) johtoon tai maadoitusliittimeen (*katso kuvat 1, 2, 3 ja 4*).

**HUOLTO JA PUHDISTUS**
Valaisimen saa puhdistaa vain sammutettuna, ja kun se on jäähtynyt. Valaisimen kiinnityskohtiin tai sähköjohtaville pinnoille ei saa päästää kosteutta. Käytä vain kosteaa liinaa. Anna valaisimen kuivua perusteellisesti puhdistuksen jälkeen ennen kuin liität sen uudelleen verkkoon.
**Varoitus!**
Valaisimen osat voivat kuumentua voimakkaasti käytön aikana (palovammavaara). Hehkulamppuun tai sitä ympäröiviin osiin (esim. lasiin tai heijastimeen) ei saa missään tapauksessa koskea sen ollessa käytössä. Odota valaisimen jäähtymistä ennen kuin säädät sitä, puhdistat sen tai vaihdat hehkulampun. Valaisimeen sisältyviä valolähteitä ei vaihdeta takuun puitteissa, koska ne lisätään koristeellisina mainoselementteinä. Tarkista, että vaihdat hehkulampun uuteen samanlaiseen ja samanmuotoiseen. Hehkulampun maksimiteho (W) ei saa ehdottomasti ylittää valaisimen suurinta sallittua tehoa (W)ja nimellisjännitettä (V).
**Vinkki:** Valaisimia saa käyttää vain riittävän kaukana valaistavista kohteista, jotta ne eivät kuumene liikaa.
**Tekniset tiedot** löytyvät tuotteen tehosta tiedottavista tarroista.

**YMPÄRISTÖNSUOJELUA KOSKEVAT TIEDOT:**
Käytetyt valokiinnitykset ovat uusioraaka-ainetta – eikä niitä ei saa heittää kotiroskakoreihin, koska ne saattavat sisältää terveydelle ja ympäristölle vaarallisia aineita. Euroopan Parlamentin ja Neuvoston sähkö- ja elektroniikka- laiteromun uudelleenkäyttöä koskevan direktiivin 2012/19/EY mukaan, käyttäjän on palautettava käytetyt kiinnitykset käytettyjen laitteiden kierrätyskeskukseen, mikä tukee ympäristönsuojelua.

**LATTIAAN PYSYVÄSTI KIINNITETTÄVIEN VALAISIMIEN ASENNUSOHJEET**
1. Katkaise **~230V** virta ennen valaisimen asennusta irrottamalla varoke tai kytkemällä se pois päältä.
2. Poraa reiät lattiaan ja aseta niihin puunaulat tai ripustin.
3. Ripusta tai ruuvaa valaisin kiinni alustaan.
4. Kytke johdot kytkentärasiaan.
5. Kierrä hehkulamppu tai hehkulamput paikalleen.
6. Kytke virta päälle.

**KANNETTAVIEN VALAISIMIEN (YÖ-, PÖYTÄ-, LATTIALAMPPUJEN) ASENNUSOHJEET**
1. Kierrä hehkulamppu tai hehkulamput paikalleen.
2. Kytke virtajohto pistorasiaan.

Kannettava valaisin on varustettu kytkimellä varustetulla sähköjohdolla.
Valaisimet ovat varustettuja Z-tyyppisillä vaihtamattomilla johdoilla. Johtoa (ulkoista, taipuisaa tai sisäistä) ei saa vaihtaa itsenäisesti. Se aiheuttaa aina laitteen toimintaperiaatteiden peruuttamattomia muutoksia, jotka saattavat aiheuttaa virheellistä toimintaa ja vaaraa käyttäjille. Jos johto vahingoittuu, valaisinta ei saa enää käyttää ja sen on hävitettävä.
Valaisinta ei saa missään tapauksessa kantaa tai siirtää eikä pistoketta irrottaa pistorasiasta vetämällä sähköjohtoa.

| | |
|---|---|
| L2 | Virtajohto (vaihe) |
| L1 | Virtajohto (vaihe) |
| N | Nollajohto (neutraali) sininen |
| PE | Suojajohto (keltainen/vihreä) |
| | Suojaluokka I Valaisin suojajohdolla, Suojajohto - symboli |
| | Suojaluokka II Valaisin ilman suojajohtoa, Suojaluokka II - symboli |
| | F – symboli sopii asennettavaksi normaalisti syttyville pinnoille (katso ohje) |
| | Symboli, Sopii asennettavaksi palamattomille pinnoille (katso ohje) |
| | Tällä symbolilla merkittyjä valaisimia ei saa peittää lämpöä eristävällä materiaalilla (katso ohje) |
| | Vähimmäisetäisyys valaistavaan kohteeseen (katso ohje) |
| | Symboli, Verkkoyhteys kodin puolesta |
| | Symboli, Verkkoyhteys valaisimen puolesta |
| | Vaihda särkynyt lampun lasivarjostin |

**Valmistaja (toimittaja) ei ole vastuullinen valaisimen virheellisestä käytöstä johtuvista vahingoista ja vaurioista.**